G A R A G E

2 0 2 5

CATALOGO

BATTERIES

OILS

FILTERS



MALOSSI

Non solo motori. C’è anche tutto il resto. Back to basics: nelle tue mani c’è il catalogo definitivo dei nostri imperdibili prodotti, da avere sempre in garage. Non perdere l’occasione di essere un full Malosser. Uno pensa: una batteria è una batteria, un olio è un olio, basta che scivoli bene. Magari fosse così. Questi prodotti sono basici e sono Malossi al 100%, progettati per fittare le nostre invenzioni. Pensati per rendere i nostri mezzi ancora più capaci di spaccare tutto. Non ne puoi già più fare senza, dì la verità.
Abbiamo indovinato?

Not only engines. There's also everything else. Back to basics: in your hands is the definitive catalogue of our unmissable products, to have in your garage at all times. Don't miss the chance to be a full Malosser. You may think: a battery is a battery, an oil is an oil, as long as it slides well. If only it were that.
These products are basic and are 100% Malossi, designed to fit our inventions. Created to make our vehicles even more capable of smashing everything.
You can't do without them, tell the truth. Did we guess?

G A R A G E

Batterie gel
Gel batteries

5

MB4L-B Gel - Art. 4418916 6
MTX4L-BS/MTZ5S Gel - Art. 4419585 7
MTX5L-BS Gel - Art. 4418918 8
MT7B-4 Gel - Art. 4419167 9
MTX7A-BS Gel - Art. 4418920 10
MTX7L-BS Gel - Art. 4418919 11
MTZ7S Gel - Art. 4418924 12
MTZ8V Gel - Art. 4419168 13
MB9-B Gel - Art. 4418917 14
MT9B-4 Gel - Art. 4419169 15
MTX9-BS Gel - Art. 4418921 16
MB10L-A2/B2 Gel - Art. 4419165 17
MTZ10S Gel - Art. 4419282 18
MB12AL-A2 Gel - Art. 4419722 19
MT12A-BS Gel - Art. 4419166 20
MT12B-4 Gel - Art. 4419604 21
MTX12-BS Gel - Art. 4418922 22
MTZ12S Gel - Art. 4418925 23
MB14L-A2 Gel - Art. 4419723 24
MTX14-BS Gel - Art. 4418923 25
MTZ14S Gel - Art. 4419753 26

Batterie MF
MF batteries

29

MTX7L-BS MF - Art. 4419989 30
MT9A-BS MF - Art. 4419991 31
MTX9-BS MF - Art. 4419990 32
MTX12-BS MF - Art. 4419992 33

Caricabatterie
Battery chargers

Caricabatterie
Smart battery charger and maintainer

4419240 27

Filtri
Filters

Filtri aria W Box
W Box air filters

90

Filtri olio Red Chilli
Red Chilli oil filters

74

INDEX

Garage

Candele Denso
Denso sparkplugs 110
Cavi
Cables 104
Cavo candela
Spark plug cable 112
Compensatore di fluidi MACSI
MACSI fuel compensator 100
Complessivi tubetti
Inclined tube kits 106
Detergente multiuso
Multiuse cleaner 114
Fascette auto-serranti
Straps self-tightening 108
Flacone Miscela
Miscela bottle 43
Filtri benzina
Fuel filters 98
Panno in microfibra assorbente
Sbsorbent microfiber cloth 114
Rubinetto benzina manuale
Manual fuel tap 102
Sgrassatore intensivo
Intensive degreaser 115
Tubi benzina
Fuel tubes 100
Tuta Malossi per officina
Malossi overalls for workshop 116

Lubrificanti 7.1
7.1 lubricants

Gamma 2T
2T range 36
Gamma 4T
4T range 44
Grasso MHR
MHR grease 73
La vita del motore
Engine life 35
Le sigle degli oli 4T
The acronyms of 4T oils 46
Liquido freni
Brake fluid 71
Lubrificante per filtro aria in spugna 7.1
Sponge air filter lubricant 7.1 66
Oli ingranaggi 7.1
7.1 gear oil 60

GEL BATTERIES



GEL BATTERIES

Batterie gel

Carichi, come le nostre batterie. Per tutti i mezzi possibili, o quasi. Perché anche se non si vede, sotto sotto lo sai che il rosso Malossi ti dà quello spunto in più. Certo: le batterie sembrano tutte uguali. E invece.

Hyped up, like our batteries. For all possible vehicle, or almost. Because even if you can't see it, underneath you know that Malossi red gives you that extra cue. Of course: batteries all look the same. But they don't.

CARATTERISTICHE TECNICHE

Tecnologia: Gel

- Pronta all'uso, non necessita di manutenzione
- Attivato in fabbrica (VRLA)
- A tenuta stagna
- Montaggio multi-posizione
- Solfatazione della piastra ridotta al minimo
- Adatto a climi freddi
- Nessun contatto con acidi
- Maggiore durata
- Conforme al regolamento europeo 2021
- Voltaggio 12V

APPLICAZIONI

- Moto
- Scooter
- ATV/SSV
- UTV
- Moto d'acqua
- Motoslitte

TECHNICAL FEATURES

Technology: Gel

- Ready to use & Maintenance free
- Actory activated (VRLA)
- Non spillable
- Multi-positional fitment
- Minimized plate sulfation
- Suitable for cold weather
- No acid handling
- Increased lifetime
- Compliant with 2021 European Regulation
- Voltage 12V

APPLICATIONS

- Motorcycle
- Scooter
- ATV/SSV
- UTV
- Watercraft
- Snowmobile

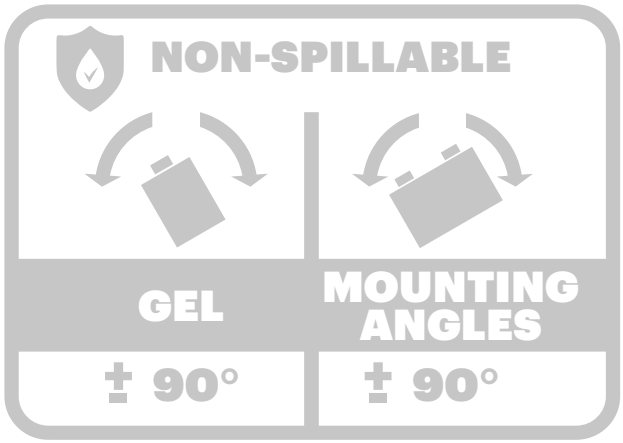

Tabella applicazioni
Application table

ATTENZIONE: In caso di non utilizzo del mezzo si raccomanda di provvedere alla ricarica ogni 3 mesi per le batterie comprese tra 1Ah e 10Ah, mentre ogni 5/6 mesi le batterie >10Ah utilizzando il nostro caricabatterie **4419240** Smart Battery Charge & Mantainer 6V/12V 1A per batterie da 2 a 20 Ah.

ATTENTION: If the vehicle is not being used, it is recommended to recharge every 3 months batteries between 1Ah and 10Ah, while every 5/6 months batteries >10Ah, thus using our battery charger art. **4419240** Smart Battery Charge & Mantainer 6V/12V 1A 1A for batteries from 2 to 20 Ah.

MB4L-B GEL



4418916

Specifications

Voltage	Capacity	CCA (EN)
12 V	5.3 Ah (20h)	50 A
	5,0 Ah (10h)	

Dimensions

Lenght	Width	Height	Weight
120 mm	70 mm	92 mm	1.6 kg

Polarity

Left	Right
-	+

Terminals



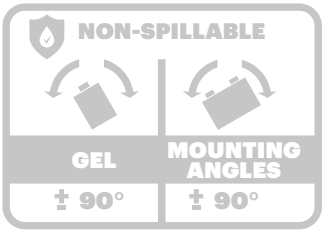

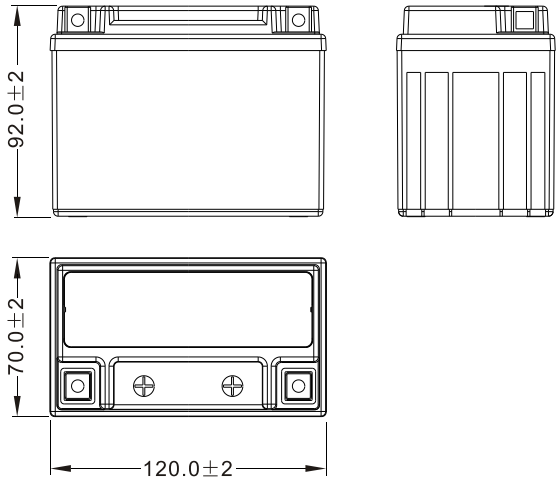

MTX4L-BS/MTZ5S GEL



4419585

Specifications

Voltage	Capacity	CCA (EN)
12 V	4.2 Ah (20h)	70 A
	4 Ah (10h)	

Dimensions

Lenght	Width	Height	Weight
113 mm	70 mm	85 mm	1.7 kg

Polarity

Left	Right
-	+

Terminals



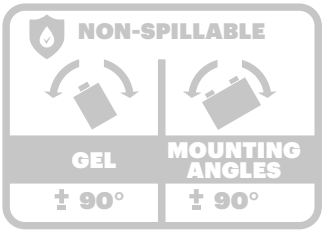

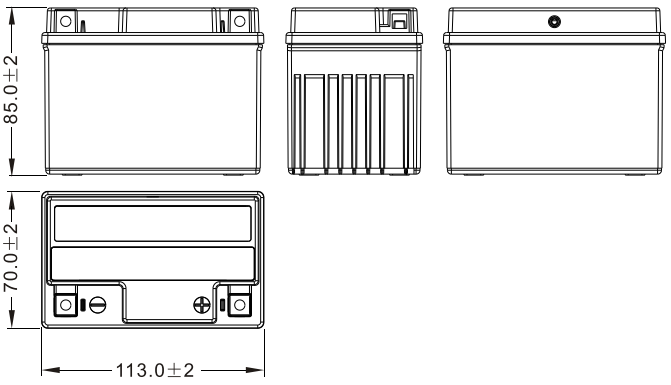

MTX5L-BS GEL



4418918

Specifications

Voltage	Capacity	CCA (EN)
12 V	4.2 Ah (20h)	80 A
	4,0 Ah (10h)	

Dimensions

Lenght	Width	Height	Weight
113 mm	70 mm	105 mm	1.89 kg

Polarity

Left	Right
-	+

Terminals



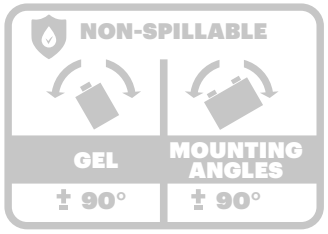

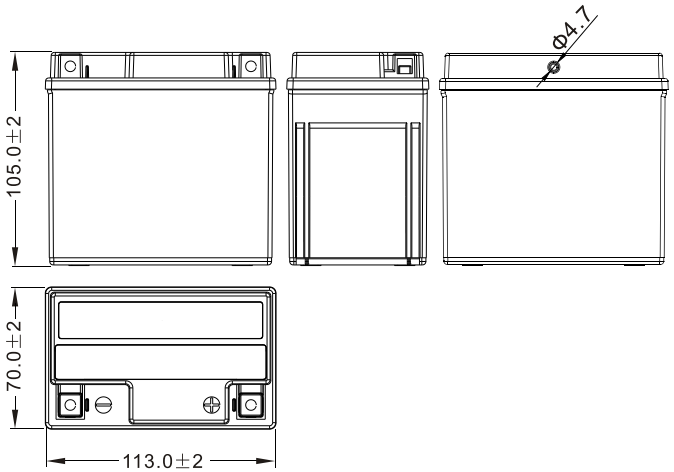

MT7B-4 GEL



4419167

Specifications

Voltage	Capacity	CCA (EN)
12 V	6.8 Ah (20h)	110 A
	6.5 Ah (10h)	

Dimensions

Lenght	Width	Height	Weight
150 mm	65 mm	93 mm	2.39 kg

Polarity

Left	Right
+	-

Terminals



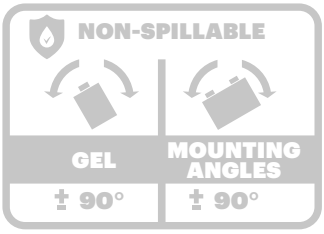

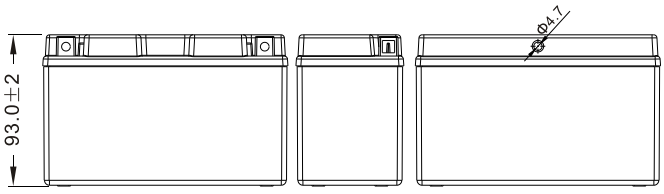

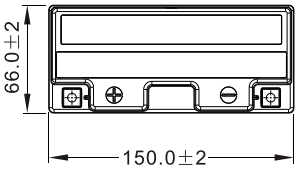

MTX7A-BS GEL



4418920

Specifications

Voltage	Capacity	CCA (EN)
12 V	6.3 Ah (20h)	90 A
	6,0 Ah (10h)	

Dimensions

Lenght	Width	Height	Weight
150 mm	87 mm	93 mm	2.49 kg

Polarity

Left	Right
+	-

Terminals



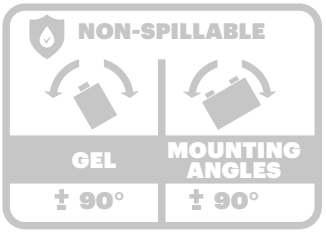

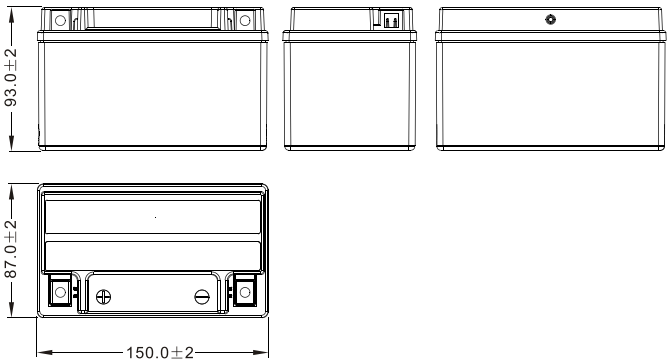

MTX7L-BS GEL



4418919

Specifications

Voltage	Capacity	CCA (EN)
12 V	6.3 Ah (20h)	100 A
	6,0 Ah (10h)	

Dimensions

Lenght	Width	Height	Weight
113 mm	70 mm	130 mm	1.89 kg

Polarity

Left	Right
-	+

Terminals



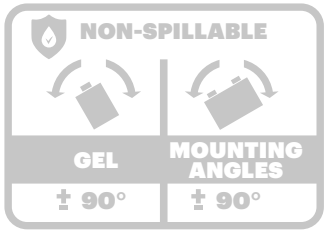

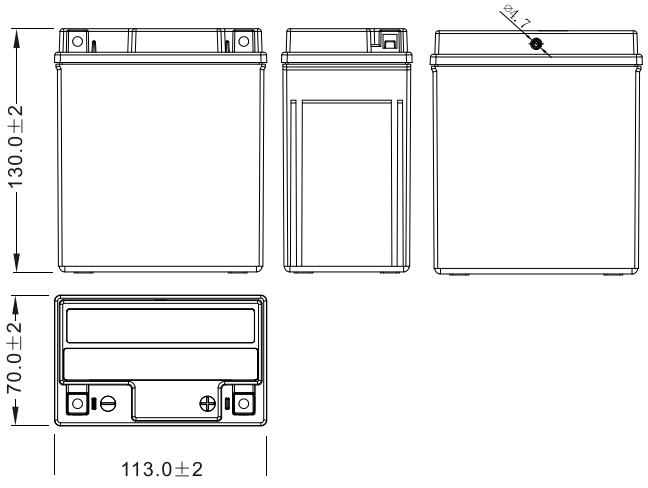

MTZ7S GEL



4418924

Specifications

Voltage	Capacity	CCA (EN)
12 V	6.3 Ah (20h)	130 A
	6,0 Ah (10h)	

Dimensions

Lenght	Width	Height	Weight
113 mm	70 mm	105 mm	2.27 kg

Polarity

Left	Right
-	+

Terminals



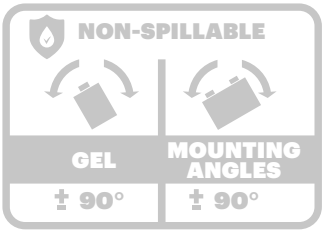

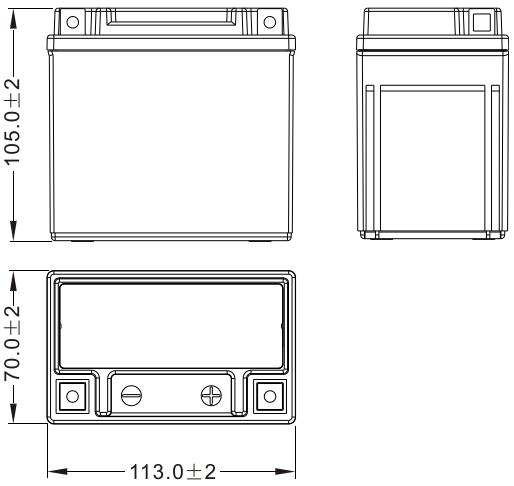

MTZ8V GEL



4419168

Specifications

Voltage	Capacity	CCA (EN)
12 V	7.4 Ah (20h)	120 A
	7,0 Ah (10h)	

Dimensions

Lenght	Width	Height	Weight
113 mm	70 mm	130 mm	2.43 kg

Polarity

Left	Right
-	+

Terminals



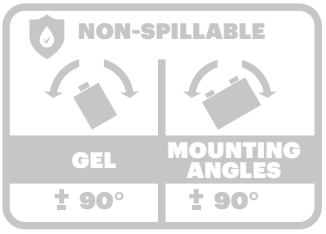

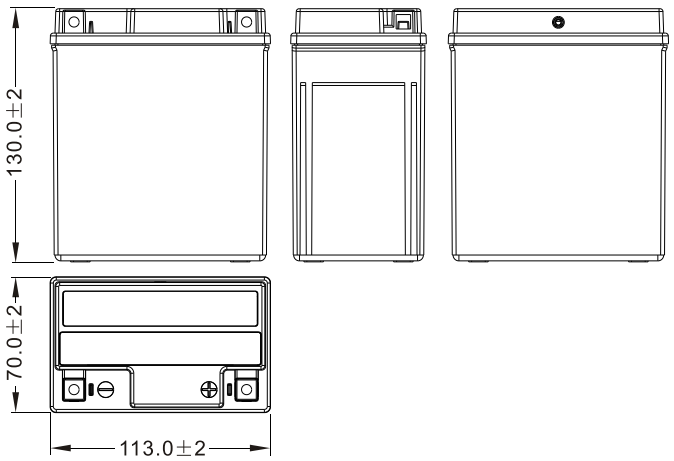

MB9-B GEL



4418917

Specifications

Voltage	Capacity	CCA (EN)
12 V	9.5 Ah (20h)	115 A
	9,0 Ah (10h)	

Dimensions

Lenght	Width	Height	Weight
135 mm	75 mm	139 mm	3.25 kg

Polarity

Left	Right
+	-

Terminals



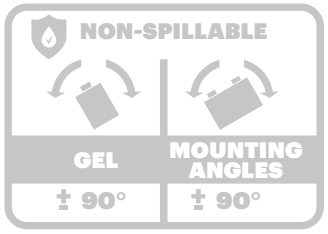

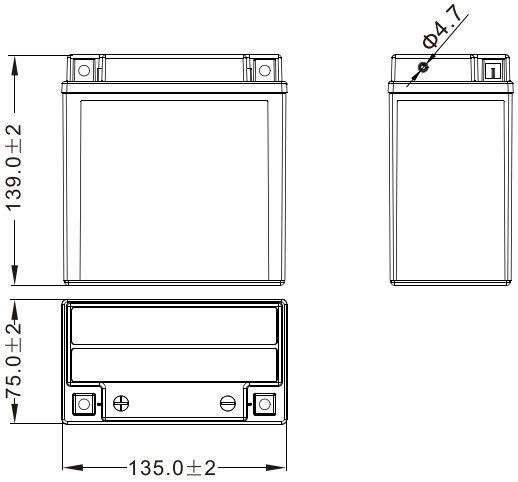

MT9B-4 GEL



4419169

Specifications

Voltage	Capacity	CCA (EN)
12 V	8.4 Ah (20h)	120 A
	8,0 Ah (10h)	

Dimensions

Lenght	Width	Height	Weight
150 mm	68 mm	105 mm	2.83 kg

Polarity

Left	Right
+	-

Terminals



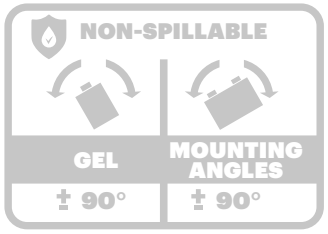

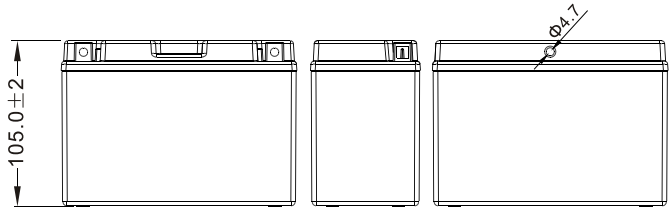

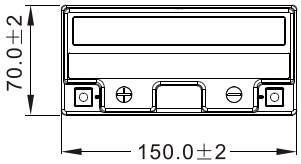

MTX9-BS GEL



4418921

Specifications

Voltage	Capacity	CCA (EN)
12 V	8.4 Ah (20h)	135 A
	8,0 Ah (10h)	

Dimensions

Lenght	Width	Height	Weight
150 mm	87 mm	105 mm	3.18 kg

Polarity

Left	Right
+	-

Terminals



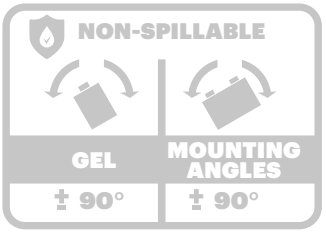

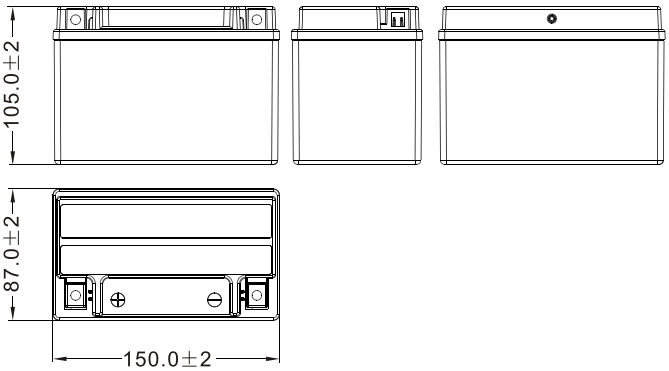

MB10L-A2/B2 GEL



4419165

Specifications

Voltage	Capacity	CCA (EN)
12 V	11.6 Ah (20h)	120 A
	11 Ah (10h)	

Dimensions

Lenght	Width	Height	Weight
133 mm	90 mm	145 mm	3.68 kg

Polarity

Left	Right
-	+

Terminals



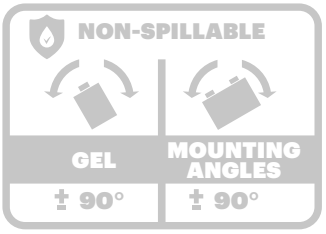

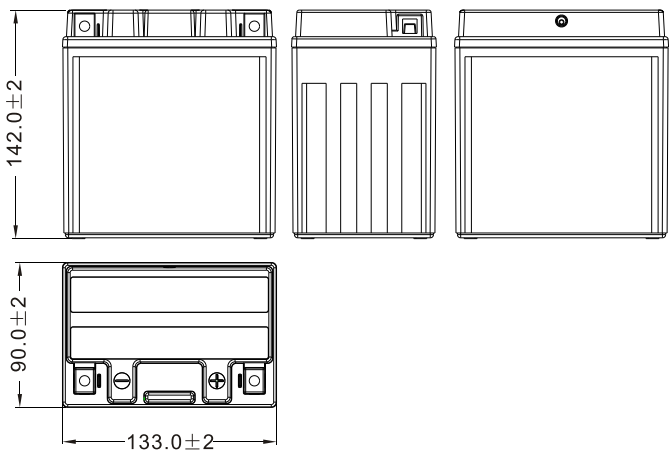

MTZ10S GEL



4419282

Specifications

Voltage	Capacity	CCA (EN)
12 V	9.1 Ah (20h)	190 A
	8.6 Ah (10h)	

Dimensions

Lenght	Width	Height	Weight
150 mm	88 mm	93 mm	2.98 kg

Polarity

Left	Right
+	-

Terminals



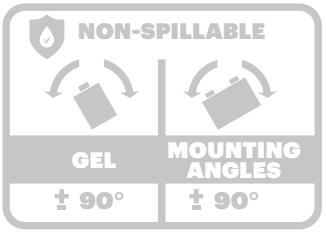

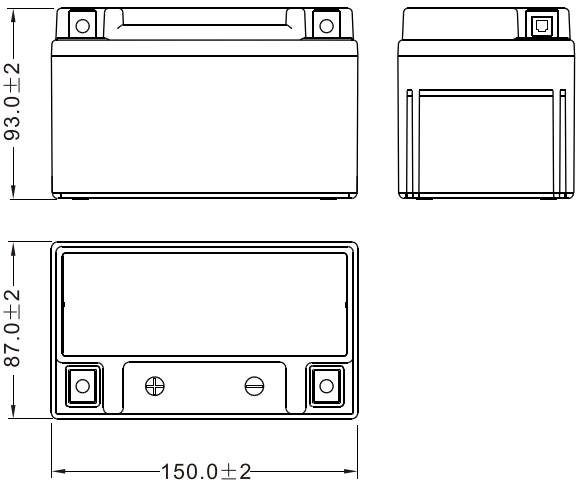

MB12AL-A2 GEL



4419722

Specifications

Voltage	Capacity	CCA (EN)
12 V	12.6 Ah (20h)	150 A
	12 Ah (10h)	

Dimensions

Lenght	Width	Height	Weight
134 mm	81 mm	160 mm	4.35 kg

Polarity

Left	Right
-	+

Terminals



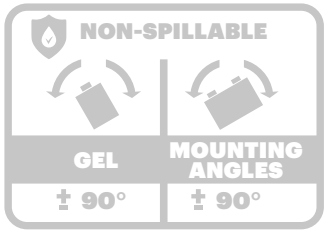

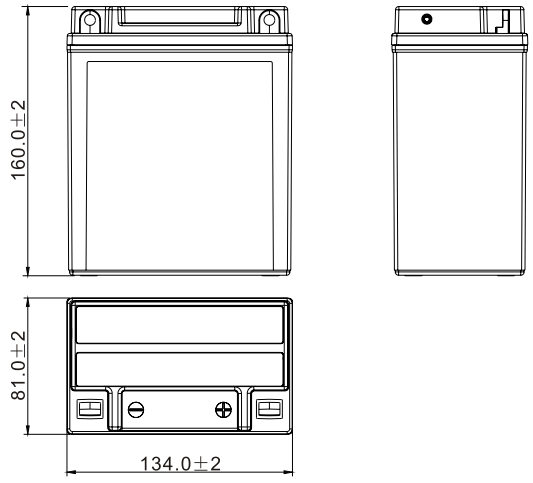

MT12A-BS GEL



4419166

Specifications

Voltage	Capacity	CCA (EN)
12 V	10.5 Ah (20h)	175 A
	10 Ah (10h)	

Dimensions

Lenght	Width	Height	Weight
150 mm	88 mm	105 mm	3.4 kg

Polarity

Left	Right
+	-

Terminals



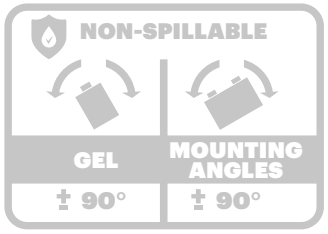

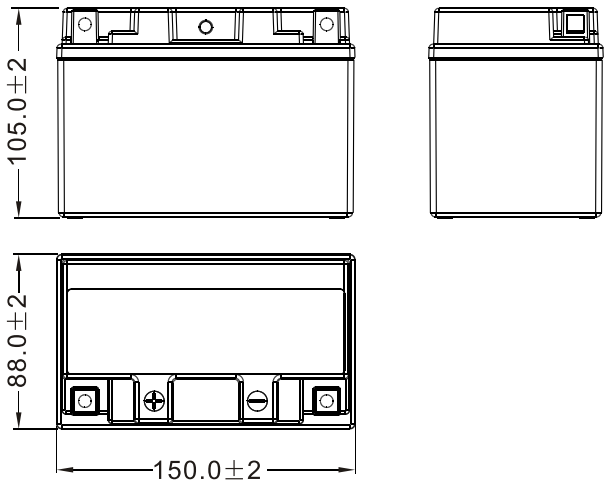

MT12B-4 GEL



4419604

Specifications

Voltage	Capacity	CCA (EN)
12 V	10.5 Ah (20h)	210 A
	10 Ah (10h)	

Dimensions

Lenght	Width	Height	Weight
150 mm	69 mm	130 mm	3.74 kg

Polarity

Left	Right
+	-

Terminals



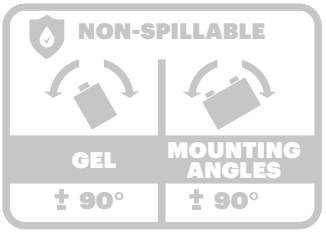

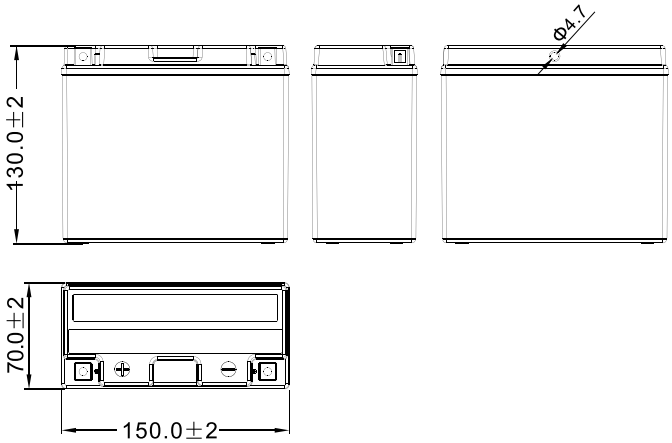

MTX12-BS GEL



4418922

Specifications

Voltage	Capacity	CCA (EN)
12 V	10.5 Ah (20h)	180 A
	10 Ah (10h)	

Dimensions

Lenght	Width	Height	Weight
150 mm	87 mm	130 mm	4.1 kg

Polarity

Left	Right
+	-

Terminals



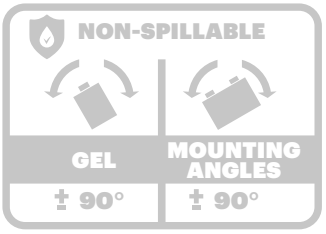

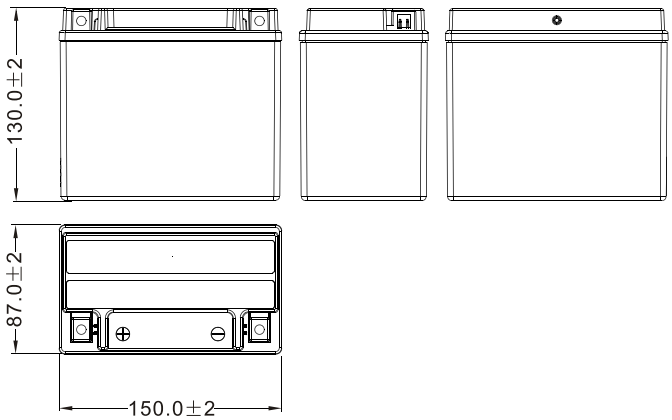

MTZ12S GEL



4418925

Specifications

Voltage	Capacity	CCA (EN)
12 V	11.6 Ah (20h)	210 A
	11 Ah (10h)	

Dimensions

Lenght	Width	Height	Weight
150 mm	88 mm	110 mm	3.39 kg

Polarity

Left	Right
+	-

Terminals



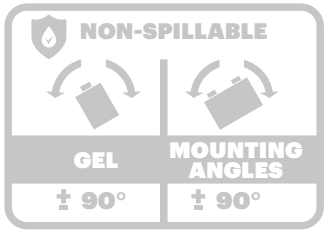

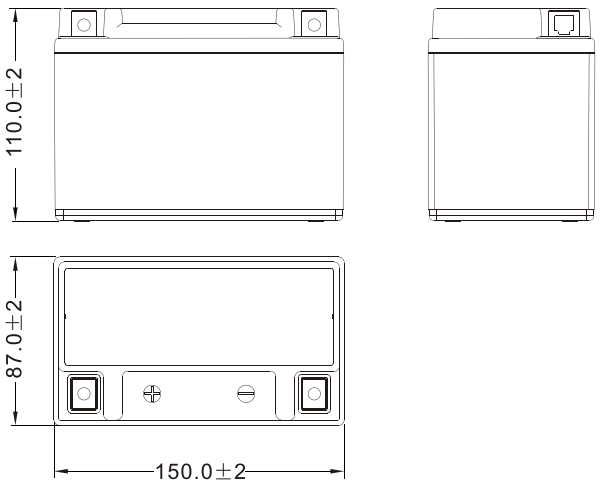

MB14L-A2 GEL



4419723

Specifications

Voltage	Capacity	CCA (EN)
12 V	14.7 Ah (20h)	175 A
	14 Ah (10h)	

Dimensions

Lenght	Width	Height	Weight
133 mm	90 mm	164 mm	4.4 kg

Polarity

Left	Right
-	+

Terminals



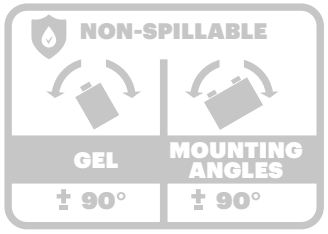

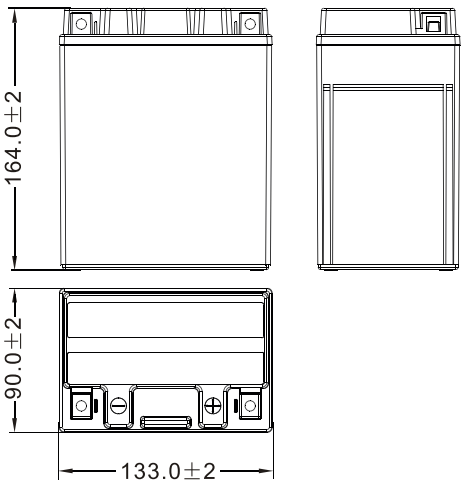

MTX14-BS GEL



4418923

Specifications

Voltage	Capacity	CCA (EN)
12 V	12.6 Ah (20h)	200 A
	12 Ah (10h)	

Dimensions

Lenght	Width	Height	Weight
150 mm	87 mm	145 mm	4.31 kg

Polarity

Left	Right
+	-

Terminals



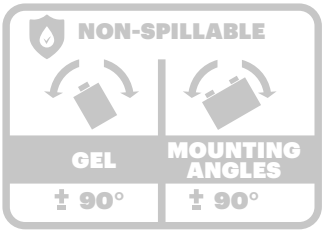

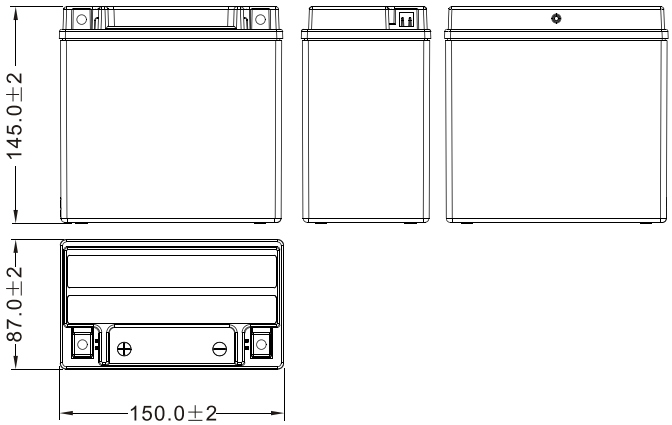

MTZ14S GEL



4419753

Specifications

Voltage	Capacity	CCA (EN)
12 V	11.8 Ah (20h)	230 A
	11.2 Ah (10h)	

Dimensions

Lenght	Width	Height	Weight
15 mm	88 mm	110 mm	3.59 kg

Polarity

Left	Right
+	-

Terminals



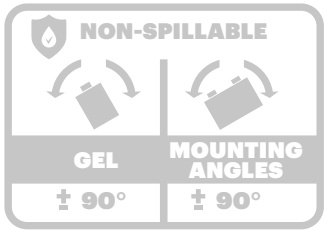

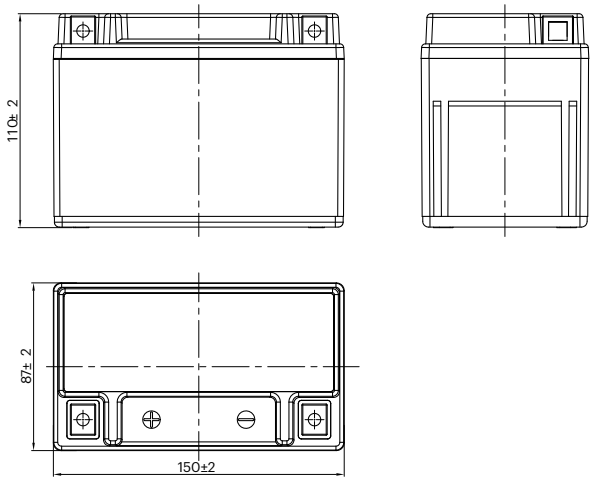

SMART BATTERY CHARGER AND MAINTAINER

4419240



Caricabatterie e mantenitore di carica intelligente per batterie al piombo acido 6V-12V (GEL, AGM, MF, DRY, Ca/Ca, WET) e batterie 12V LiFePO4, corrente di carica di 1A con capacità della batteria fino a 20Ah. 4 modalità di carica facili da impostare e utilizzare, display a LED di semplice lettura. Completamente protetto da cortocircuito, connessioni sbagliate, sovraccarico e surriscaldamento, viene fornito completo di morsetti e set di terminali ad occhiello.

Smart battery charger and maintainer For 6V-12V Lead Acid batteries (GEL, AGM, MF, DRY, Ca/Ca, WET) & 12V LiFePO4 batteries, 1A charging current with battery capacity up to 20Ah.
4 charging modes, easy to set up and use, with eEasy to read LED display. Full protected against short circuit, wrong connections, overcharge and overheat, delivered with clamps and eyelet terminals set.

CARATTERISTICHE TECNICHE

- Compatibilità batterie: GEL, SLA, MF, DRY, AGM, Ca/Ca e LITHIUM
- Tensione batteria (V): 6 - 12
- Capacità batteria (Ah): 2 > 20
- Tasso di carica (A): 1
- Tensione d'ingresso (V): 220 - 240
- Fasi: 3

TECHNICAL FEATURES

- Battery compatibility: GEL, SLA, MF, DRY, AGM, Ca/Ca and LITHIUM
- Battery voltage (V): 6 – 12
- Battery Capacity (Ah): 2 > 20
- Charging rate (A): 1
- Input voltage (V): 220 - 240
- Stages: 3

MF BATTERIES



MF BATTERIES

Batterie MF

Carichi, come le nostre batterie. Per tutti i mezzi possibili, o quasi. Perché anche se non si vede, sotto sotto lo sai che il rosso Malossi ti dà quello spunto in più. Certo: le batterie sembrano tutte uguali. E invece.

Hyped up, like our batteries. For all possible vehicle, or almost. Because even if you can't see it, underneath you know that Malossi red gives you that extra cue. Of course: batteries all look the same. But they don't.

CARATTERISTICHE TECNICHE

Tecnologia : AGM

- Completa di confezione di acido
- Necessità di riempimento al primo utilizzo
- Nessuna manutenzione una volta attivata
- Nessun acido nelle celle prima dell'attivazione
- Ciclo di vita più elevato
- Installazione in posizione verticale
- Riduzione della solfatazione delle piastre
- Adatto a climi freddi
- Non necessita di ricarica durante la conservazione
- Voltaggio 12V

TECHNICAL FEATURES

Technology : AGM

- Delivered with acid pack
- To be filled before first use
- No maintenance once activated
- No acid in cells before activation
- Higher life cycle
- Upright installation only
- Reduction of plate sulfation
- Suitable for cold weather
- Doesn't need to be recharged during shelf life
- Voltage 12V

APPLICAZIONI

- Moto
- Scooter
- ATV/SSV
- UTV
- Moto d'acqua
- Motoslitte

APPLICATIONS

- Motorcycle
- Scooter
- ATV/SSV
- UTV
- Watercraft
- Snowmobile

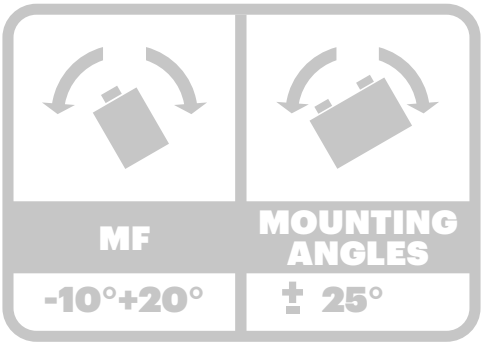

Tabella applicazioni
Application table

MTX7L-BS MF



4419989

Specifications

Voltage	Capacity	CCA (EN)
12 V	6.3 Ah (20h)	100 A
	6,0 Ah (10h)	

Dimensions

Lenght	Width	Height	Weight
113 mm	70 mm	130 mm	2.30 kg

Polarity

Left	Right
-	+

Terminals



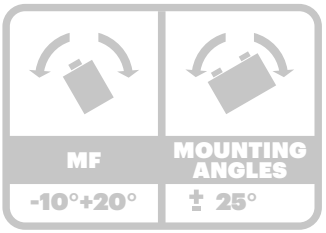

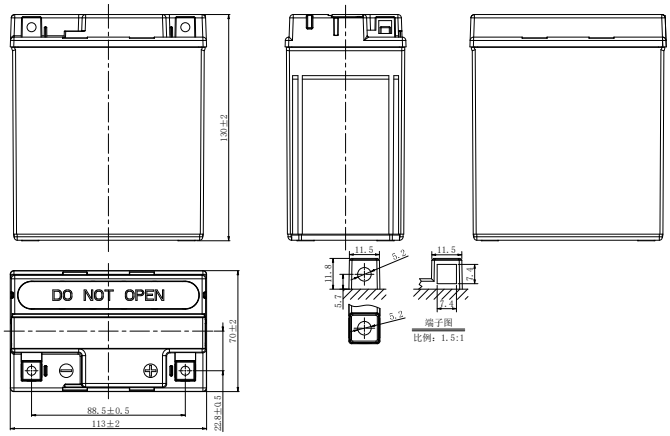

MT9A-BS MF



4419991

Specifications

Voltage	Capacity	CCA (EN)
12 V	9.5 Ah (20h)	115 A
	9,0 Ah (10h)	

Dimensions

Lenght	Width	Height	Weight
135 mm	75 mm	139 mm	2.87 kg

Polarity

Left	Right
+	-

Terminals



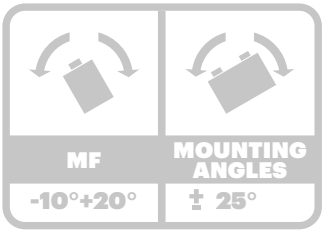

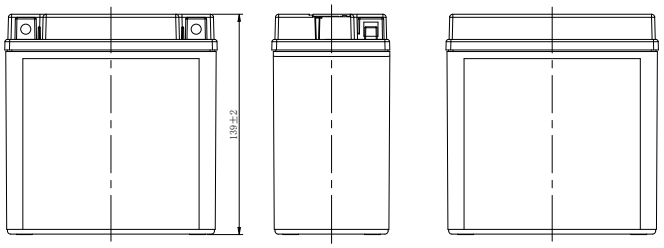

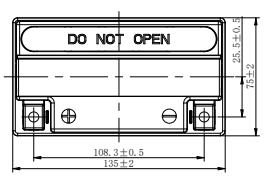

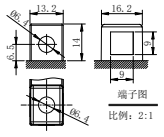

MTX9-BS MF



4419990

Specifications

Voltage	Capacity	CCA (EN)
12 V	8.4 Ah (20h)	135 A
	8,0 Ah (10h)	

Dimensions

Lenght	Width	Height	Weight
150 mm	87 mm	105 mm	2.99 kg

Polarity

Left	Right
+	-

Terminals



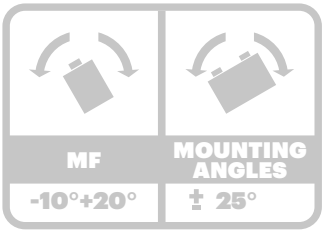

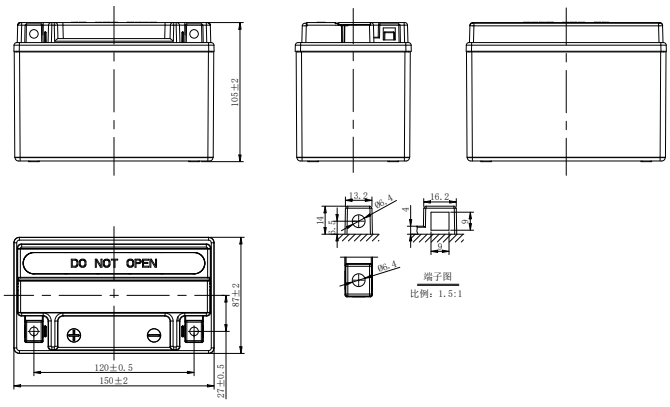

MTX12-BS MF



4419992

Specifications

Voltage	Capacity	CCA (EN)
12 V	10.5 Ah (20h)	180 A
	10 Ah (10h)	

Dimensions

Lenght	Width	Height	Weight
150 mm	87 mm	130 mm	3.80 kg

Polarity

Left	Right
+	-

Terminals



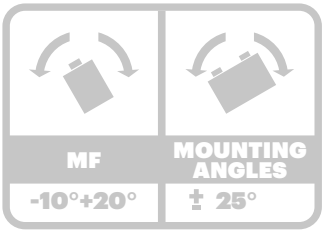

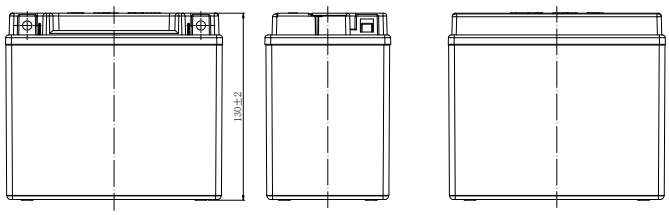

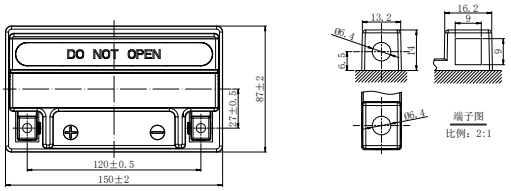

7.1 LUBRICANTS



ENGINE LIFE

La vita del motore

Chi sceglie Malossi sceglie il meglio. Lo sappiamo bene. Chi sceglie di migliorare il proprio mezzo montando componenti top lo fa perché non può fare a meno della qualità. E la qualità inizia da dentro: l'olio è la vita del motore. Dentro, nascosto tra gli ingranaggi, l'olio rende possibile il miracolo della velocità. Ma troppo spesso ce ne dimentichiamo. Oggi, l'olio è l'investimento migliore che possiamo fare quando vogliamo innalzare le performance del nostro mezzo e fare in modo che duri.

Essere sicuri di avere un prodotto giusto. **Spaccare tutto, tranne il motore**. Questo è ciò che ci chiedete ogni giorno. Per questo abbiamo voluto sviluppare la nostra gamma pensando alla fiducia che ci date, e non importa chi siete: piloti, professionisti, amatori. A ciascuno il suo olio. Qui nasce l'olio:

7.1 MOTOROIL

una **gamma completa che soddisfa tutte le categorie**, a livello globale. Potete essere sicuri di avere il migliore sul mercato, sempre in tre versioni:

- sport
- racing
- Top-racing

Derivati da anni di esperienza nel mondo delle competizioni e sviluppati in stretta collaborazione con il nostro produttore: gli oli 7.1 coprono tutto il mondo delle due ruote, dal 2 tempi fino al 4 tempi, con una gamma specifica per filtri, ingranaggi e componenti.

Those who choose Malossi choose the best. We know this well. Those who choose to improve their vehicle by fitting top components do so because they cannot do without quality. And quality starts from the inside: oil is the life of the engine. Inside, hidden between the gears, oil makes the miracle of speed possible. But too often we forget this. Today, oil is the best investment we can make when we want to raise the performance of our vehicle and make it last.

Be sure to get the right product. **Break everything but the engine**. This is what you ask of us every day. That's why we wanted to develop our range with the trust you place in us in mind, no matter who you are: riders, professionals, amateurs. To each his own oil. This is where the oil comes from:

7.1 MOTOROIL

a **complete range that satisfies all categories**, globally. You can be sure of having the best on the market, always in three versions:

- sport
- racing
- Top-racing

Derived from years of experience in the world of racing and developed in close cooperation with our manufacturer: 7.1 oils cover the entire two-wheel world, from 2-stroke to 4-stroke, with a specific range for filters, gears and components.

Scopri la gamma completa su malossistore.com.

Discover the complete range on malossistore.com.

GAMMA 7.1 MOTOROIL 2T

Nel 2 tempi l'olio ha un ruolo ancora più centrale. Per questo abbiamo sviluppato tre diversi prodotti per coprire tutte le tue esigenze, sia in strada che in pista.

Pensati per garantire un elevato rendimento del motore, e per ridurre le rotture degli organi: in questo modo, anche se lo maltratti, il tuo motore durerà di più, incrostandosi meno nei punti in cui si creano più depositi, come la camera di scoppio o lo scarico.

Anni di gare qualcosa ce l'hanno insegnato.

SPORT

Semisintetico

Semisynthetic

Con o senza miscelatore

With or without mixer

RACING

100% sintetico

100% synthetic

Con o senza miscelatore

With or without mixer

TOP RACING

Estere sintetico

Synthetic ester

Soluzione premiscelata

Premixed solution

2T 7.1 MOTOROIL RANGE

In 2-strokes, oil plays an even more central role. That's why we have developed three different products to cover all your needs, both on the road and on the track.

Designed to ensure high engine efficiency, and to reduce organ failure: this way, even if you mistreat it, your engine will last longer, encrusting less in the places where deposits are created, such as combustion chamber or exhaust.

Years of racing have taught us something.

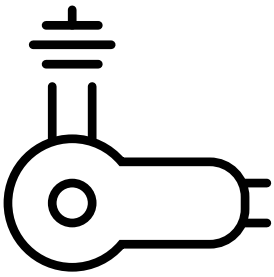

Cilindro in ghisa
Cilindro in alluminio

Cast iron cylinder
Aluminium cylinder



76 8231B

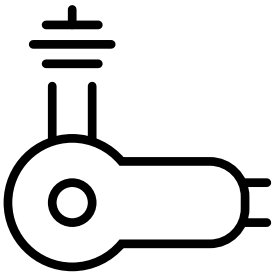

Cilindro in alluminio

Aluminium cylinder



76 8230B

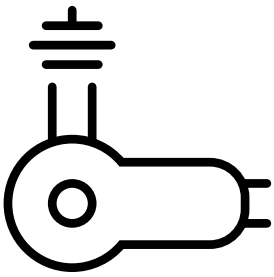

Cilindro in alluminio MHR

Aluminium cylinder MHR



7616711B



2T OIL SPORT

Sae: **20W-30**

Jaso: **FC**

Api: **TC**

76 8231B

CARATTERISTICHE TECNICHE

- Speciale lubrificante a base sintetica di elevata qualità collaudato su motori da competizione raffreddati sia ad aria sia ad acqua, con o senza l'impianto di miscelazione automatica
- Idoneo per tutti i tipi di motorizzazioni a 2T, fornisce elevatissime prestazioni
- Formulato con additivazioni esenti da ceneri ed in grado di garantire massima pulizia delle parti interessate, assenza di depositi, forti riduzioni della fumosità.

TECHNICAL FEATURES

- Special semi-synthetic lubricating oil of high quality tested for both liquid and air cooled racing engines, with or without mixer
- Suitable for any 2-strokes engines and it offers very high performances
- Composed of ash-free additives, it is able to guarantee the maximum cleanness of the involved components, absence of deposits, substantial reduction of smokes



2T OIL RACING

Sae: **20W-30**

Jaso: **FC**

Api: **TC**

76 8230B

CARATTERISTICHE TECNICHE

- Lubrificante 100% sintetico formulato con basi di sintesi di elevatissima qualità ed additivi accuratamente selezionati, per fornire elevatissime prestazioni senza trascurare la tutela ambientale
- Specificatamente formulato per veicoli da competizione con o senza miscelatore separato
- Garantisce elevato rendimento del motore, riduzioni delle usure degli organi interessati, bassissimo livello di incrostazione e depositi nella camera di scoppio e allo scarico
- Impedisce l'incollaggio dei segmenti garantendo una perfetta tenuta della compressione nel tempo
- Assicura forti riduzioni della fumosità allo scarico

TECHNICAL FEATURES

- Completely synthetic lubricating oil obtained with a high quality synthetic base and carefully selected additives to guarantee the highest performance without neglecting the protection of the environment
- Designed for racing vehicles with or without separate mixer
- Guarantees high engine efficiency, reduction of the wear of the involved components and thereby a longer life of the vehicle, minimum formation of incrustations and deposits in the combustion chamber and at the exhaust
- It avoids piston rings to be stuck together and therefore it guarantees the perfect tightness of the compression for long
- Guarantees substantial reductions of exhaust smokes.


62
52
RS24
MHR
TCX



2T OIL TOP-RACING

Sae: **40**

Jaso: **FC**

Jso: **L-EGD**

Api: **TC**

7616711B

CARATTERISTICHE TECNICHE

- Formulato utilizzando esteri sintetici che garantiscono eccezionali proprietà antiusura, riducendo gli attriti interni e garantendo costanza di prestazioni nel tempo
- Sviluppato esclusivamente per motori a 2T da competizione, assicura ai motori da gara superiori caratteristiche di resistenza ai carichi e di pulizia, requisiti necessari per il pieno sviluppo della potenza anche con miscele olio-benzina molto "grasse"
- Particolarmente resistente agli incollaggi delle fasce elastiche ed alla formazione di residui sulle candele, aiuta così il motore a sviluppare il massimo della potenza per tutta la durata della gara
- Prolunga la vita del motore grazie al velo resistente che forma tra cilindro, pistone e fascia
- Può essere miscelato con qualsiasi tipo di benzina, in ogni periodo dell'anno, senza nessun problema di miscelazione e di stabilità della miscela.

TECHNICAL FEATURES

- Formulated using synthetic esters that ensure exceptional anti-wear properties, reducing internal friction and guaranteeing consistent performance over time
- Ensures superior load-resistance and cleanliness characteristics for racing engines, requirements necessary for the full development of power even with very rich oil-gasoline (oil-petrol) blends
- Particularly resistant to sticking piston rings and the formation of residues on spark plugs, to help the engine to develop maximum power for the whole duration of the race
- The product forms a tough film between the cylinder, piston and piston ring, prolonging the life of the engine
- It can be mixed with any type of gasoline (petrol), in every season of the year, without any problem of mixing and stability of the mixture



T-shirt “Gigino” il misurino
“Gigino” the measurer t-shirt

FLACONE MISCELA 250 ML

Miscela bottle 250 ml

3019790



- Flacone dosatore olio per miscela 250 ml con tappo
- Estremamente semplice da utilizzare grazie alla pratica scala graduata con doppia numerazione
- 3 diverse colonne di gradazione che permettono di effettuare miscela al 2%, 2,5% e 3%
- Fabbricato in materiale resistente di altissima qualità che lo rende riutilizzabile nel tempo
- Grazie alle dimensioni ridotte potrete di trasportarlo facilmente

- Mixing oil dispenser bottle 250 ml with cap
- Extremely easy to use thanks to the practical graduated scale with double numbering
- 3 different gradation columns for 2%, 2.5% and 3% mixture
- Made of durable, high-quality material that makes it reusable over time
- Thanks to its small size, it can be easily transported

Watch the video

GAMMA 7.1 4T

MOTOROIL

Il meglio per il tuo veicolo

Hai scelto di guidare un mezzo a 4 tempi perché cerchi **affidabilità, efficienza, durata**. Caratteristiche che il tuo mezzo ha, se lo trattiamo bene. Anni di pista e di motori testati in condizioni estreme ci hanno insegnato cosa significa dare il giusto peso all'olio: lubrificare è molto meno banale di quel che sembra. La gamma di oli 7.1 pensati appositamente per i motori a 4 tempi offrono elevate prestazioni sia a scooter che moto e offrono un'eccellente stabilità termica e resistenza al taglio in un vasto campo di temperature, proteggendo dalla ruggine e dall'usura. Anche in questo caso gli oli sono disponibili in **versione sport, racing e top racing**, per coprire tutte le vostre esigenze. Pensato per ridurre i consumi e le emissioni, l'olio 7.1 fornisce la massima protezione dalla corrosione anche in periodi di utilizzo intermittente. Se corri, la scelta giusta è la versione top racing, **una miscela sintetica al 100%**, specifica per motori ad alte prestazioni, di moto e scooter prevalentemente da competizione. Il ridotto attrito interno permette al motore di rilasciare maggiore potenza mentre la durata in esercizio e la protezione dei componenti lubrificati, sono assicurati da un'elevata stabilità a tutte le temperature di utilizzo.

How to in dieci punti

È essenziale controllare il livello dell'olio molto spesso. Per ogni veicolo consigliamo di consultare il libretto per verificarne il tipo di olio consigliato. In ogni flacone di olio Malossi è presente il grado di viscosità e la classificazione API: SG, SH, SJ. La verifica del livello olio motore si effettua attraverso asticelle graduate che indicano il livello minimo e massimo, oppure attraverso finestrelle trasparenti che indicano il livello minimo e massimo. Segui i passaggi uno dopo l'altro:

1. per prima cosa mantenete il veicolo in posizione verticale
2. poi, lasciare scaldare il motore per circa 10 minuti, in modo che l'olio diventi un po' più fluido
3. inserire una bacinella sotto il tappo di scolo dell'olio. Indossando un paio di guanti, con una chiave svitare il tappo di scolo dell'olio motore
4. lasciare quindi sgocciolare l'olio per alcuni minuti
5. pulire eventuali residui dal tappo dell'olio e verificare lo stato della rondella di tenuta, e in caso di eccessiva usura sostituirla
6. con una chiave per filtri svitare il filtro dell'olio
7. prima di rimontare il filtro è necessario applicare un velo d'olio sull'orlo di tenuta.
8. mettere la quantità e la tipologia di olio prescritta dal costruttore
9. avviare il motore per alcuni minuti
10. togliere l'asta, pulirla accuratamente e rimettere l'asta, quindi attendere 4, 5 secondi poi verificare il giusto livello.

AskMalossi

Quando si effettua il cambio dell'olio motore?
When do you have to change the engine oil?

4T 7.1 MOTOROIL RANGE

The best for your vehicle

You have chosen to drive a 4-stroke vehicle because you are looking for **reliability, efficiency, durability**. Characteristics that your vehicle owns, if you treat it well. Years of track driving and engines tested in extreme conditions have taught us what it means giving the right weight to oil: lubrication is much less trivial than it seems. The 7.1 range of oils specially designed for 4-stroke engines offer high performance for both scooters and motorbikes and offer excellent thermal stability and shear resistance over a wide temperature range, protecting against rust and wear. Again, oils are available in **sport, racing and top racing versions**, to cover all your needs. Designed to reduce consumption and emissions, 7.1 oil provides maximum corrosion protection even during periods of intermittent use. If you race, the right choice is the top racing version, **a 100% synthetic blend**, specifically for high-performance engines of predominantly racing motorbikes and scooters. The reduced internal friction allows the engine to release more power, while the service life and protection of lubricated components are ensured by high stability at all operating temperatures.

Ten-point how-to

It is essential to check the oil level very often. For each vehicle, we recommend consulting the booklet to check the recommended type of oil. Each bottle of Malossi oil contains the viscosity grade and API classification: SG, SH, SJ. The engine oil level is checked through graduated dipsticks that indicate the minimum and maximum level, or through transparent windows that indicate the minimum and maximum level. Follow the steps one after the other:

1. first, keep the vehicle in an upright position
2. then, let the engine warm up for about 10 minutes so that the oil becomes a little more fluid
3. place a basin under the oil drain plug. Wearing a pair of gloves, use a spanner to unscrew the engine oil drain plug
4. then allow the oil to drain for a few minutes
5. clean any residue from the oil plug and check the condition of the sealing washer, replacing it if it is excessively worn
6. using a filter spanner, unscrew the oil filter
7. apply a film of oil to the sealing washer before refitting the filter
8. put in the quantity and type of oil prescribed by the manufacturer
9. start the engine for a few minutes
10. remove the dipstick, clean it thoroughly and put it back in, then wait 4 to 5 seconds and check the correct level.

THE ACRONYMS OF 4T OILS

Le sigle degli oli 4T

Cosa significano le strane sigle che trovi nei flaconi degli oli? Scoprilo qua.

SAE

Indica la gradazione di viscosità SAE (Society of Automotive Engineers). Il primo numero indica la viscosità a freddo: la lettera W sta per Winter, la seconda lettera si riferisce alla viscosità a caldo. **Viscosità: la capacità di scorrimento dell'olio**. Più il primo numero è basso, più l'olio è fluido a freddo e quindi agevolerà l'avviamento a freddo. Più il secondo numero è alto, più l'olio resta viscoso a caldo e garantirà quindi un'ottima lubrificazione dei componenti del motore. La scelta della viscosità dell'olio dipende quindi dalla temperatura esterna in cui il motore viene utilizzato.

JASO

La classificazione JASO misura la **capacità del lubrificante di permettere la corretta aderenza tra i dischi della frizione**, in modo tale che la coppia motrice possa essere trasmessa dal motore al cambio senza slittamenti. Attraverso la misurazione di 3 indici, DFI-SFI-STI, che valutano come avviene il trasferimento del momento torcente in condizioni di attrito dinamico e attrito statico e la rapidità con cui avviene il trasferimento stesso, i lubrificanti possono essere classificati in: **1) JASO MA** consentono un alto attrito (adatti alle frizioni in bagno d'olio) e **2) JASO MB**, che consentono un attrito minore.

API

Le specifiche API definiscono tre categorie di lubrificanti identificati con una sigla di due lettere. La prima distingue l'uso a cui è destinato: S: veicoli a benzina per **motori a 4 Tempi** C: veicoli diesel T: veicoli a benzina e diesel per motori a 2 Tempi. Le specifiche API per i lubrificanti idonei all'utilizzo nei motori di moto 4 tempi sono classificate con la **lettera S**. La lettera che segue alla prima è progressiva e corrisponde in ordine alfabetico all'ultima fase di superamento di specifica di un determinato olio lubrificante o livello di prestazione e protezione. Le specifiche API per i lubrificanti idonei all'utilizzo nei **motori di moto 2 tempi** sono classificate con la **lettera T**.

What do the strange abbreviations you find on oil bottles mean? Find out here.

SAE

Indicates the SAE (Society of Automotive Engineers) viscosity grade. The first number indicates cold viscosity: the letter W stands for Winter, the second letter refers to hot viscosity. **Viscosity: the flow capacity of the oil**. The lower the first number, the smoother the oil is when cold and will therefore facilitate cold starting. The higher the second number, the more viscous the oil remains in hot conditions and will therefore ensure optimum lubrication of engine components. The choice of oil viscosity therefore depends on the outside temperature in which the engine is used.

JASO

The JASO classification measures the **ability of the lubricant to allow proper adhesion between the clutch plates**, so that the drive torque can be transmitted from the engine to the gearbox without slipping. Through the measurement of 3 indices, DFI-SFI-STI, which assess how torque transfer occurs under dynamic friction and static friction conditions and how quickly the transfer occurs, lubricants can be classified into: **1) JASO MA** allow high friction (suitable for wet clutches) and **2) JASO MB**, which allow lower friction.

API

API specifications define three categories of lubricants identified by a two-letter abbreviation. The first distinguishes the intended use: S: petrol vehicles for **4-stroke engines** C: diesel vehicles T: petrol and diesel vehicles for 2-stroke engines. API specifications for lubricants suitable for use in 4-stroke motorbike engines are classified with the **letter S**. The letter following the first one is progressive and corresponds in alphabetical order to the last specification step of a given lubricant oil or level of performance and protection. API specifications for lubricants suitable for use in **2-stroke motorbike engines** are classified with the **letter T**.

SPORT

Sintetico

Synthetic

7612446B
- Sae: **5W-40**
- Jaso: **MB**

7614053B
- Sae: **10W-30**
- Jaso: **MB**

7612445B
- Sae: **10W-40**
- Jaso: **MB**

7615797B
- Sae: **10W-40**
- Jaso: **MA2**

7613475B
- Sae: **15W-50**
- Jaso: **MB**

RACING

100% sintetico

100% synthetic

7618267B
- Sae: **0W-30**
- Jaso: **MB**

7613473B
- Sae: **5W-40**
- Jaso: **MB**

7615800B
- Sae: **5W-40**
- Jaso: **MA MA2**

7614123B
- Sae: **10W-50**
- Jaso: **MB**

TOP RACING

100% estere sintetico

100% Synthetic ester

7619287B
- Sae: **10W-50**
- Jaso: **MA2**



4T OIL SPORT

Sae: **5W-40**

Jaso: **MB**

Api: **SG SH SJ**

7612446B

CARATTERISTICHE TECNICHE

- Lubrificante sintetico, specifico per l'impiego in moderni motori a 4 tempi ad elevate prestazioni di scooter e moto
- Offre eccellente stabilità termica e resistenza al taglio ("stay-in-grade") in un vasto campo di temperature, con superiori caratteristiche antiruggine ed antiusura
- Compatibile con marmitte catalitiche con prolungamento della durata del catalizzatore, bassa volatilità, riduzione dei consumi e contenimento delle emissioni nell'ambiente
- Gradazione viscosimetrica che permette funzionamento ottimale e partenze facilitate in ogni stagione

TECHNICAL FEATURES

- Synthetic lubricant, specific for the use in modern scooter and motorcycle 4 stroke engines with high performance
- It offers an excellent thermal stability and stay-in-grade within a vast range of temperatures, with higher anti-rust and anti-wear features
- Compatible with catalytic exhaust systems prolonging the life of the catalytic exhaust, higher gas mileage, and a reduction in emissions
- A Multi-Grade oil that allows optimum engine performance and easier starts in every season.



4T OIL SPORT

Sae: **10W-30**

Jaso: **MB**

Api: **SG SH SJ**

7614053B

CARATTERISTICHE TECNICHE

- Lubrificante sintetico, specifico per l'impiego in moderni motori a 4 tempi ad elevate prestazioni di scooter e moto
- Offre eccellente stabilità termica e resistenza al taglio ("stay-in-grade") in un vasto campo di temperature, con superiori caratteristiche antiruggine ed antiusura
- Compatibile con marmitte catalitiche con prolungamento della durata del catalizzatore, bassa volatilità, riduzione dei consumi e contenimento delle emissioni nell'ambiente
- Gradazione viscosimetrica che permette funzionamento ottimale e partenze facilitate in ogni stagione

TECHNICAL FEATURES

- Synthetic lubricant, specific for the use in modern scooter and motorcycle 4 stroke engines with high performance
- It offers an excellent thermal stability and stay-in-grade within a vast range of temperatures, with higher anti-rust and anti-wear features
- Compatible with catalytic exhaust systems prolonging the life of the catalytic exhaust, higher gas mileage, and a reduction in emissions
- A Multi-Grade oil that allows optimum engine performance and easier starts in every season.



4T OIL SPORT

Sae: **10W-40**

Jaso: **MB**

Api: **SG SH SJ**

7612445B

CARATTERISTICHE TECNICHE

- Lubrificante sintetico, specifico per l'impiego in moderni motori a 4 tempi ad elevate prestazioni di scooter e moto
- Offre eccellente stabilità termica e resistenza al taglio ("stay-in-grade") in un vasto campo di temperature, con superiori caratteristiche antiruggine ed antiusura
- Compatibile con marmitte catalitiche con prolungamento della durata del catalizzatore, bassa volatilità, riduzione dei consumi e contenimento delle emissioni nell'ambiente
- Gradazione viscosimetrica che permette funzionamento ottimale e partenze facilitate in ogni stagione

TECHNICAL FEATURES

- Synthetic lubricant, specific for the use in modern scooter and motorcycle 4 stroke engines with high performance
- It offers an excellent thermal stability and stay-in-grade within a vast range of temperatures, with higher anti-rust and anti-wear features
- Compatible with catalytic exhaust systems prolonging the life of the catalytic exhaust, higher gas mileage, and a reduction in emissions
- A Multi-Grade oil that allows optimum engine performance and easier starts in every season.



4T OIL SPORT

Sae: **10W-40**

Jaso: **MA2**

Api: **SG SH SJ**

7615797B

CARATTERISTICHE TECNICHE

- Lubrificante a base di oli di sintesi per motori 4T di moto stradali
- Formulazione a base di oli di sintesi, garantisce la massima affidabilità in ogni condizione ambientale
- Assicura un eccellente livello di protezione antiusura dei componenti lubrificati ed una superiore pulizia del motore con prolungamento della vita utile
- Il prodotto può essere impiegato anche su frizioni a bagno d'olio
- Riduce i consumi e le emissioni, e fornisce massima protezione dalla corrosione anche in periodi di utilizzo intermittente

TECHNICAL FEATURES

- Synthetic oil based lubricant for 4-stroke ENGINES of street bikes
- This formulation, based on synthetic oils, ensures maximum reliability in any environmental condition
- Ensures an excellent level of protection against wear of lubricated components and superior engine cleanliness with extended life
- This product can be used in wet clutch systems
- Reduces fuel consumption and emissions, and provides maximum corrosion protection even in periods of intermittent use



4T OIL SPORT

Sae: **15W-50**

Jaso: **MB**

Api: **SG SH SJ**

7613475B

CARATTERISTICHE TECNICHE

- Lubrificante sintetico, specifico per l'impiego in moderni motori a 4 tempi ad elevate prestazioni di scooter e moto
- Offre eccellente stabilità termica e resistenza al taglio ("stay-in-grade") in un vasto campo di temperature, con superiori caratteristiche antiruggine ed antiusura
- Compatibile con marmitte catalitiche con prolungamento della durata del catalizzatore, bassa volatilità, riduzione dei consumi e contenimento delle emissioni nell'ambiente
- Gradazione viscosimetrica che permette funzionamento ottimale e partenze facilitate in ogni stagione

TECHNICAL FEATURES

- Synthetic lubricant, specific for the use in modern scooter and motorcycle 4 stroke engines with high performance
- It offers an excellent thermal stability and stay-in-grade within a vast range of temperatures, with higher anti-rust and anti-wear features
- Compatible with catalytic exhaust systems prolonging the life of the catalytic exhaust, higher gas mileage, and a reduction in emissions
- A Multi-Grade oil that allows optimum engine performance and easier starts in every season.


RUSSO
9
28


MALOSSI
MHR



4T OIL RACING

Sae: **0W-30**

Jaso: MB

Api: **SN**

7618267B

CARATTERISTICHE TECNICHE

- Lubrificante 100% sintetico per motori a 4 tempi di scooter e moto da competizione
- Offre una eccellente costanza di prestazioni, abbinata ad una elevata protezione anticorrosione ed antiusura
- Superiori prestazioni del film lubrificante assicurano protezione totale per tutto il periodo di utilizzo dell'olio
- Compatibile con marmitte catalitiche con prolungamento della durata del catalizzatore
- Bassa volatilità, riduzione dei consumi e contenimento delle emissioni nell'ambiente
- Gradazione viscosimetrica che permette funzionamento ottimale e partenze facilitate in ogni stagione
- Eccellente protezione antiusura ed antiruggine su tutti i componenti lubrificati, riduzione dell'attrito e mantenimento delle prestazioni del motore nel tempo

TECHNICAL FEATURES

- Full Synthetic Ester 4-Stroke Engine Oil for competition scooters and motorcycles
- The product offers excellent stay-in-grade performance over a wide temperature range with outstanding anticorrosion and anti-wear characteristics
- Superior stay-in-grade performance ensures full protection throughout the service life of the oil
- Catalytic converter compatible, prolongs catalyst life thus maintaining environmentally acceptable emission tolerances
- Low volatility reduces emissions, extends exhaust system life and ensures low oil consumption
- Viscosity characteristics ensure fuel efficient operation and easy starting in both summer & winter conditions
- Excellent anti-wear and anti-corrosion properties reduce friction thus promoting performance retention and long engine life.



4T OIL RACING

Sae: **5W-40**

Jaso: **MB**

Api: **SG SH SJ**

7613473B

CARATTERISTICHE TECNICHE

- Lubrificante 100% sintetico per motori a 4 tempi di scooter e moto da competizione
- Offre una eccellente costanza di prestazioni, abbinata ad una elevata protezione anticorrosione ed antiusura
- Superiori prestazioni del film lubrificante assicurano protezione totale per tutto il periodo di utilizzo dell'olio
- Compatibile con marmitte catalitiche con prolungamento della durata del catalizzatore
- Bassa volatilità, riduzione dei consumi e contenimento delle emissioni nell'ambiente
- Gradazione viscosimetrica che permette funzionamento ottimale e partenze facilitate in ogni stagione
- Eccellente protezione antiusura ed antiruggine su tutti i componenti lubrificati, riduzione dell'attrito e mantenimento delle prestazioni del motore nel tempo

TECHNICAL FEATURES

- Full Synthetic Ester 4-Stroke Engine Oil for competition scooters and motorcycles
- The product offers excellent stay-in-grade performance over a wide temperature range with outstanding anticorrosion and anti-wear characteristics
- Superior stay-in-grade performance ensures full protection throughout the service life of the oil
- Catalytic converter compatible, prolongs catalyst life thus maintaining environmentally acceptable emission tolerances
- Low volatility reduces emissions, extends exhaust system life and ensures low oil consumption
- Viscosity characteristics ensure fuel efficient operation and easy starting in both summer & winter conditions
- Excellent anti-wear and anti-corrosion properties reduce friction thus promoting performance retention and long engine life.



4T OIL RACING

Sae: **5W-40**

Jaso: **MA MA2**

Api: **SG SH SJ**

7615800B

CARATTERISTICHE TECNICHE

- Lubrificante 100% estere sintetico top-performance, per motori 4 tempi ad elevate prestazioni di moto prevalentemente da competizione
- Ridotto attrito interno che grazie alla bassa viscosità permette al motore di rilasciare maggiore potenza
- Durata in esercizio e protezione dei componenti lubrificati assicurate dall'elevata stabilità del film lubrificante a tutte le temperature di utilizzo
- Elevato potere detergente che garantisce superiore pulizia al motore e mantenimento delle prestazioni
- Compatibile con marmitte catalitiche
- Bassa volatilità e riduzione dei consumi e delle emissioni
- Il prodotto può essere impiegato anche su frizioni a bagno d'olio

TECHNICAL FEATURES

- 100% synthetic ester lubricant for high-performance 4-stroke ENGINES, mainly for motorcycle racing
- The reduced internal friction, thanks to its low viscosity, allows the engine to unleash more power
- Service life and protection of the lubricated components are ensured by the high stability of the lubricant film at all operating temperatures
- The high cleaning power ensures superior engine cleaning, and maintains performance
- Compatible with catalytic converters
- Low volatility and reduced fuel consumption and emissions
- This product can be used in wet clutch systems



4T OIL RACING

Sae: **10W-50**

Jaso: **MB**

Api: **SG SH SJ**

7614123B

CARATTERISTICHE TECNICHE

- Lubrificante 100% sintetico per motori a 4 tempi di scooter e moto da competizione
- Offre una eccellente costanza di prestazioni, abbinata ad una elevata protezione anticorrosione ed antiusura
- Superiori prestazioni del film lubrificante assicurano protezione totale per tutto il periodo di utilizzo dell'olio
- Compatibile con marmitte catalitiche con prolungamento della durata del catalizzatore
- Bassa volatilità, riduzione dei consumi e contenimento delle emissioni nell'ambiente
- Gradazione viscosimetrica che permette funzionamento ottimale e partenze facilitate in ogni stagione
- Eccellente protezione antiusura ed antiruggine su tutti i componenti lubrificati, riduzione dell'attrito e mantenimento delle prestazioni del motore nel tempo

TECHNICAL FEATURES

- Full Synthetic Ester 4-Stroke Engine Oil for competition scooters and motorcycles
- The product offers excellent stay-in-grade performance over a wide temperature range with outstanding anticorrosion and anti-wear characteristics
- Superior stay-in-grade performance ensures full protection throughout the service life of the oil
- Catalytic converter compatible, prolongs catalyst life thus maintaining environmentally acceptable emission tolerances
- Low volatility reduces emissions, extends exhaust system life and ensures low oil consumption
- Viscosity characteristics ensure fuel efficient operation and easy starting in both summer & winter conditions
- Excellent anti-wear and anti-corrosion properties reduce friction thus promoting performance retention and long engine life.



4T OIL TOP-RACING

Sae: **10W-50**

Jaso: **MA2**

Api: **SN**

7619287B

CARATTERISTICHE TECNICHE

- Olio 100% estere sintetico con moderna additivazione antiusura che garantisce protezione superiore a motori altamente sollecitati sia in percorsi stradali che in gare su pista
- Impiego di esteri sintetici derivati dalla tecnologia della lubrificazione aerospaziale, che conferisce eccellenti caratteristiche antiusura in un vasto campo di temperature di esercizio
- Eccellenti stabilità termica e resistenza al taglio ("stay-in-grade")
- Raccomandato per l'impiego laddove siano richiesti lubrificanti a specifica API SN performance - JASO MA2

TECHNICAL FEATURES

- 100% synthetic ester oil with modern anti-wear additive for superior protection of highly stressed engines both on road and in track racing.
- Use of synthetic esters derived from aerospace lubrication technology, giving excellent anti-wear characteristics over a wide operating temperature range.
- Excellent thermal stability and shear resistance ("stay-in-grade").
- Recommended for use where lubricants to API specification SN performance - JASO MA2 are required.

GEAR OIL 7.1 MOTOROIL RANGE

Gamma oli 7.1 ingranaggi

Qualsiasi motore a scoppio contiene un intricato sistema di ingranaggi. Questi componenti, spesso piccolissimi, nascosti dentro la loro scatola magica. contribuiscono al miracolo della velocità. La gamma 7.1 si estende anche a questa categoria, con un lubrificante per ingranaggi dedicato a molti scooter da competizione. Un prodotto sintetico con un elevatissimo indice di viscosità naturale e che eccelle nella resistenza al taglio, oltre che a una superiore resistenza ai carichi. Abbiamo ottenuto una sopportazione all'ossidazione **tre volte superiore agli oli minerali**, contribuendo così al prolungamento della vita stessa del nostro prodotto. Anche se sottoposto a condizioni estremamente severe, il basso coefficiente di attrito porta ad una riduzione dei fenomeni di usura sui denti degli ingranaggi, contribuendo a preservare gli elementi del cambio. La gamma si divide nelle sue applicazioni principali **Sport e Racing**. Abbiamo pensato anche agli amanti del mondo Vespa, con un prodotto specifico. Riducendo trascinamento e attrito, il nostro olio garantisce cambi di marcia precisi e silenziosi, contenendo l'usura e le perdite di potenza alla trasmissione. La sua stabilità termica consente di sopportare le sollecitazioni che si generano in tutte le condizioni climatiche, assicurando prestazioni superiori e prevedendo il surriscaldamento dei componenti del cambio.

Any internal combustion engine contains an intricate system of gears. These components, often tiny, hidden inside their magic box. contribute to the miracle of speed. The 7.1 range also extends to this category, with a gear lubricant dedicated to many racing scooters. A synthetic product with a very high natural viscosity index that excels in shear resistance and superior load resistance. We have achieved **three times the oxidation resistance of mineral oils**, thus contributing to the prolonged life of our product. Even when subjected to extremely harsh conditions, the low coefficient of friction leads to reduced wear on gear teeth, helping to preserve the gearbox elements. The range is divided into its main applications **Sport and Racing**. We have also thought of Vespa enthusiasts, with a specific product. By reducing drag and friction, our oil guarantees precise and silent gear changes, containing wear and power loss to the transmission. Its thermal stability allows to withstand the stresses generated in all weather conditions, ensuring superior performance and preventing overheating of the transmission components.

Scopri la gamma completa su malossistore.com.

Discover the complete range on malossistore.com.

Malossi Focus
La gamma oli 7.1 ingranaggi
The gear oil range


7.1
MOTOROIL
SPORT



GEAR OIL SPORT

80W-90

7613469B

- **Sae:** 80W-90
- **Api:** GL-4/GL-5

CARATTERISTICHE TECNICHE

- Olio formulato con **basi minerali** di prima raffinazione e con additivi di ultima generazione che donano la massima protezione al cambio e trasmissione
- Contiene additivi E.P. che proteggono i componenti della trasmissione anche quando sottoposti a carichi estremamente elevati
- Riducendo il trascinamento e l'attrito dovuti alla viscosità, assicura cambi di marcia precisi e silenziosi contenendo usura e perdite di potenza della trasmissione
- L'eccellente stabilità termica consente di sopportare le sollecitazioni che si generano in tutte le condizioni climatiche
- Il prodotto può essere impiegato anche su frizioni a bagno d'olio
- Assicura prestazioni superiori e previene il surriscaldamento dei componenti del cambio in maniera notevolmente migliore rispetto ad un convenzionale olio minerale
- Utilizzare il prodotto ove è raccomandato un olio SAE 85W o 90W (cambio).

TECHNICAL FEATURES

- Oil formulated with first refining **mineral bases** and with latest generation additives that give maximum protection to the gearbox and transmission oil
- It contains E.P. additives which protect transmission parts even under severe shock load conditions
- By reducing viscous drag and friction, the product ensures smooth and slick gear changes, reducing wear and transmission power losses
- The unique thermally stable construction of these lubricants maintains higher protection in all climates
- This product can be used in wet clutch systems
- It grants higher performances and it prevents the overheating of the gear parts in such a better way compared to the traditional mineral oils



GEAR OIL RACING

75W-90

7613471B

- **Sae:** 75W-90
- **Api:** GL-4

CARATTERISTICHE TECNICHE

- Lubrificante **sintetico** per ingranaggi di scooter e moto da competizione
- Possiede un elevatissimo Indice di Viscosità naturale ed eccellente resistenza al taglio, oltre ad una superiore resistenza ai carichi
- I lubrificanti sintetici utilizzati per la formulazione hanno resistenza all'ossidazione fino a 3 volte superiore rispetto agli oli minerali convenzionali, e contribuiscono così al prolungamento della vita utile del lubrificante anche se sottoposto a condizioni estremamente severe
- In combinazione, il basso coefficiente di attrito porta ad una riduzione dei fenomeni di usura e pitting sui denti degli ingranaggi
- Le eccellenti caratteristiche E.P. e la bassa viscosità contribuiscono a preservare i componenti del cambio

TECHNICAL FEATURES

- **Synthetic** gear lubricant for racing scooters and bikes
- It has high natural viscosity index and excellent shear strength, as well as higher load resistance
- The synthetic materials used for this formulation have an oxidation stability up to 3 times higher than that of traditional mineral oils, prolonging the effective life of the lubricant, even if subjected to extreme working conditions
- Beside this, the lower friction value leads to reduced pitting and wear of the gear teeth
- Its excellent E.P. features and its low viscosity help in protecting the gearbox components



VESPA GEAR OIL SPORT

80W-90

7614336B

- **Sae:** 80W-90
- **Api:** GL-4

CARATTERISTICHE TECNICHE

- Olio formulato con **basi minerali** di prima raffinazione e con additivi di ultima generazione che donano la massima protezione al cambio e trasmissione di tutte le Vespa, dalle più recenti ai primi modelli
- Contiene additivi E.P. che proteggono i componenti della trasmissione anche quando sottoposti a carichi estremamente elevati, e forniscono protezione dall'usura per periodi molto lunghi
- Riducendo il trascinamento e l'attrito dovuti alla viscosità, assicura cambi di marcia precisi e silenziosi contenendo usura e perdite di potenza della trasmissione
- L'eccellente stabilità termica consente di sopportare le sollecitazioni che si generano in tutte le condizioni climatiche
- Il prodotto è stato testato su tutti i modelli di frizioni Vespa a bagno d'olio
- Assicura prestazioni superiori e previene il surriscaldamento dei componenti del cambio in maniera notevolmente migliore rispetto ad un convenzionale olio minerale

TECHNICAL FEATURES

- Oil formulated with first refining **mineral bases** and with latest generation additives that give maximum protection to the gearbox and transmission of all Vespas, from the most recent to the very first models
- It contains E.P. additives which protect transmission parts even under severe shock load conditions and give outstanding long life wear resistance
- By reducing viscous drag and friction, the product ensures smooth and slick gear changes, reducing wear and transmission power losses
- The unique thermally stable construction of these lubricants maintains higher protection in all climates
- This product has been tested on all models of Vespa wet clutches
- It grants higher performances and it prevents the overheating of the gear parts in such a better way compared to the traditional mineral oils


Beta
10W-30
API: GL-4
PORT

LUBRIFICANTE PER FILTRO ARIA IN SPUGNA 7.1 MOTOROIL

Il motore respira. Come noi. E per non farlo tossire l'aria dev'essere buona. Servono filtri di qualità: per immettere aria pura e impedire che nel motore si accumulino impurità che possono provocare danni seri in poco tempo e per garantire la migliore respirazione possibile senza soffocarne le prestazioni. Non è un caso che i più grandi costruttori partano dal disegno del filtro per costruirci intorno il loro motore.

Ma un filtro capace di fare il suo lavoro dev'essere tenuto pulito. Meglio non usare benzina o solventi per il lavaggio dell'elemento filtrante, per evitare il rischio di incendi o esplosioni. Consigliamo di lavare accuratamente l'elemento filtrante con un solvente non infiammabile o con alto punto di volatilità, poi di pulirlo con un getto d'aria. Subito dopo, è importante asciugarlo con cura e applicare su tutta la superficie dell'elemento filtrante **olio Malossi per filtri 7.1 Racing filter oil Full Synt** (il filtro deve essere ben impregnato ma non gocciolante!). Pensato per migliorare l'efficienza dei filtri aria, fornisce una protezione con pellicola di rivestimento a bassa viscosità. Contiene additivi per fornire una superficie iper aderente che resiste alla penetrazione di sabbia, polvere e acqua, senza influire sul passaggio di aria nel motore. Sviluppato per fornire una maggiore protezione del motore anche nelle condizioni più severe.

Siete pronti per accendere il mezzo e... vedere l'effetto che fa.

Scopri la gamma completa su malossistore.com.

Malossi Focus
La manutenzione del filtro dell'aria
Air filter maintenance

SPONGE AIR FILTER LUBRICANT 7.1 MOTOROIL

The engine breathes. Like us. And to keep it from coughing, the air has to be good. You need quality filters: to supply pure air and prevent impurities accumulating in the engine that can cause serious damage in a short time, and to guarantee the best possible breathing without stifling its performance. It is no coincidence that the biggest manufacturers start from the design of the filter to build their engine around it.

But a filter that is capable of doing its job must be kept clean. It is better not to use petrol or solvents to wash the filter element, to avoid the risk of fire or explosion. We recommend washing the filter element thoroughly with a non-flammable solvent or one with a high volatility point, then cleaning it with an air jet. Immediately afterwards, it is important to dry it carefully and apply Malossi 7.1 Racing filter oil Full Synt to the entire surface of the filter element (the filter must be well impregnated but not dripping!). Designed to improve the efficiency of air filters, it provides protection with a low-viscosity coating film. It contains additives to provide a hyper-adherent surface that resists the penetration of sand, dust and water without affecting the passage of air through the engine. Developed to provide enhanced engine protection even in the harshest conditions.

You are ready to fire up the vehicle and... see what it does.

Discover the complete range on malossistore.com.


RACING



FILTER OIL RACING

7617078B

CARATTERISTICHE TECNICHE

- Trattamento superficiale di elevata tecnologia sviluppato per aumentare l'efficienza dei filtri aria
- Biodegradabile oltre il 90%
- Contiene additivi ad elevata polarità che conferiscono adesività superiore, impedendo il passaggio di sabbia, polvere ed acqua senza alterare il passaggio dell'aria
- Sviluppato per fornire protezione al motore anche nelle più severe condizioni di esercizio
- Riduce il rischio di rotture e contribuisce al prolungamento della vita del motore
- Esente da solventi clorurati, non danneggia i materiali costituenti il filtro

TECHNICAL FEATURES

- Surface treatment of high technology, developed to increase the efficiency of the air filters. Biodegradable over 90%
- It contains additives with high polarity that confer superior adhesiveness, preventing the passage of sand, dust and water without altering the air passage
- Developed to provide protection to the engine even under the most severe operating conditions
- It reduces the risk of breakage and contributes to longer engine life
- Free of chlorinated solvents, does not damage the material from which the filter


BRAKE FLUID
DOT 4



BRAKE FLUID DOT 4 (190°C - 295°C) SPORT

7613465B

CARATTERISTICHE TECNICHE

- Liquido per freni completamente sintetico, per scooter e moto, con additivi concepiti per proteggere tutti i componenti dell'impianto frenante e le parti in gomma
- Garantisce straordinarie prestazioni frenanti sia alle basse che alle alte velocità

TECHNICAL FEATURES

- Brake fluid fully synthetic for scooters and motorcycles, with additives specially designed to protect both all the components of brake system and the rubber parts
- This fluid grants extraordinary braking performances both at low and high speed



MHR GREASE



7615375B

CARATTERISTICHE TECNICHE

- Grasso semisintetico con saponi di litio ad elevatissime prestazioni
- Consigliato per gli impieghi più estremi o dove le temperature di esercizio arrivano a 160
- Raccomandato per soddisfare le seguenti specifiche:

ISO 6743-9 L-XCCEB 2/1

DIN 51502 KP 2/1 P –30

TECHNICAL FEATURES

- Semi-synthetic high performance grease with a lithium complex soap thickener
- Recommended for use in extreme conditions or with operating temperatures up to 160° C
- Meets or exceeds the following industry specifications:

ISO 6743-9 L-XCCEB 2/1

DIN 51502 KP 2/1 P –30

Tutorial ask Malossi
Come si lubrifica il variatore?
How do you lubricate the variator?

RED CHILLI



RED CHILLI

Hot, red and powerful. I nostri filtri sono così, sempre più fighi degli altri. Piccanti al punto giusto, pensati per una gamma vastissima di veicoli, pensa che bomba sul tuo. Scegli il tuo, poi facci sapere come va.

CARATTERISTICHE TECNICHE

- Qualità del materiale filtrante inalterabile nel tempo ed insensibile agli sbalzi di temperatura a partire da 20°C sotto zero fino alle temperature d'esercizio più elevate
- Capacità di trattenere particelle metalliche infinitamente piccole e una grande quantità di dannosissime morchie, in virtù della sua elevata capacità d'accumulo e della speciale micro porosità dell'elemento filtrante stesso

Hot, red and powerful. Our filters are like that, always cooler than the others. Spicy to the point, designed for a huge range of vehicles, think what a bomb on yours. Pick yours, then let us know how it works.

TECHNICAL FEATURES

- Quality of the filtering media, unalterable in time, and insensitive to rapid temperature changes starting at 20°C below zero to the most elevated operational temperatures
- Ability to filter infinitely small metallic particles and trap a greater quantity of harmful larger contaminants, in virtue of the special micro-porosity filtering media itself and its high capacity

0313379



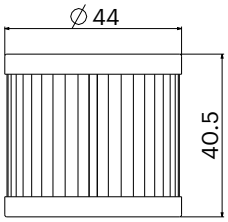

0313380



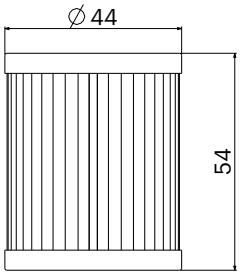

0313382



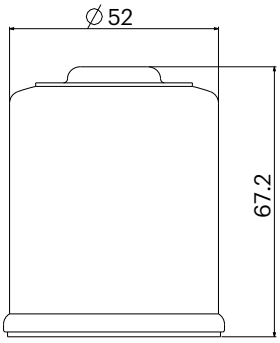

0313383



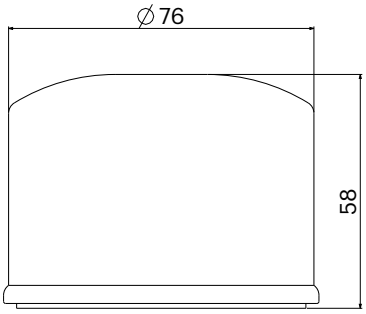

0313384

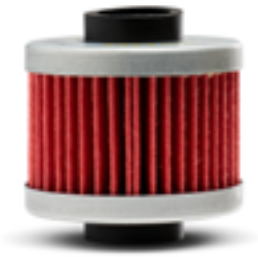

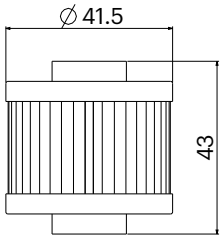

0313639



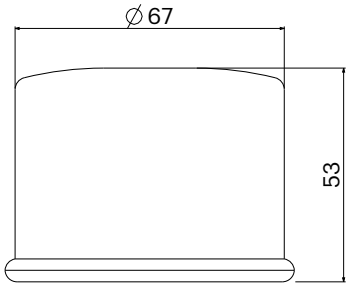

0313826



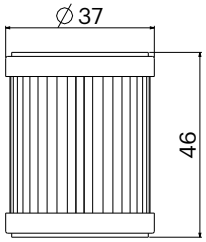

0313827



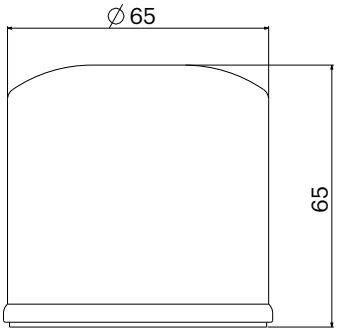

0317897



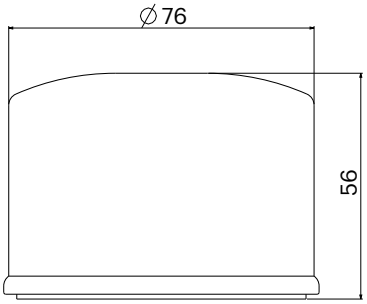

Brand	Model	Article	
APRILIA	ATLANTIC 500 4T LC	0313383	
APRILIA	ATLANTIC - ARRECIFE 125 4T LC	0313382	
APRILIA	ATLANTIC - ARRECIFE 200 4T LC (PIAGGIO M234M)	0313382	
APRILIA	ATLANTIC - ARRECIFE 250 4T LC (PIAGGIO M237M)	0313382	
APRILIA	ATLANTIC S 300 4T LC (PIAGGIO)	0313382	
APRILIA	ATLANTIC SPRINT - ARRECIFE 400 4T LC (PIAGGIO M348M)	0313383	
APRILIA	ATLANTIC SPRINT - ARRECIFE 500 4T LC (PIAGGIO M273M)	0313383	
APRILIA	LEONARDO 150 4T LC	0313384	
APRILIA	LEONARDO 125 4T LC	0313384	
APRILIA	MOJITO RY 125 4T (LEADER)	0313382	
APRILIA	SCARABEO 400 4T LC	0313383	
APRILIA	SCARABEO 250 4T LC (PIAGGIO M285M)	0313382	
APRILIA	SCARABEO 200 4T LC (ROTAX)	0313384	
APRILIA	SCARABEO 125 4T LC (ROTAX)	0313384	
APRILIA	SCARABEO 125 4T LC (PIAGGIO)	0313382	
APRILIA	SCARABEO 500 4T LC	0313383	
APRILIA	SCARABEO LIGHT 500 4T LC (M343M)	0313383	
APRILIA	SCARABEO LIGHT 400 4T LC	0313383	
APRILIA	SCARABEO LIGHT 250 4T LC	0313382	
APRILIA	SCARABEO SPECIAL 300 4T LC (PIAGGIO M28RM)	0313382	
APRILIA	SPORTCITY 125 4T LC (PIAGGIO M281M)	0313382	
APRILIA	SPORTCITY 200 4T LC (PIAGGIO)	0313382	
APRILIA	SPORTCITY 250 4T LC (PIAGGIO M288M)	0313382	
APRILIA	SPORTCITY CUBE 300 4T LC (LEADER M28LM)	0313382	
APRILIA	SPORTCITY ONE 125 4T (LEADER M38AM)	0313382	
APRILIA	SR GT 125 4T LC (MD51M)	0313382	
APRILIA	SR GT 200 4T LC (MD52M)	0313382	
APRILIA	SR GT SPORT 125 4T LC (MD51M)	0313382	
APRILIA	SR GT SPORT 200 4T LC	0313382	
APRILIA	SR MAX 300 4T LC	0313382	
APRILIA	SR MAX 125 4T LC (M357M)	0313382	
APRILIA	SR MOTARD 125 4T	0313382	
BENELLI	ADIVA 125 4T (LEADER)	0313382	
BENELLI	ADIVA 150 4T (LEADER)	0313382	
BENELLI	ADIVA AD 250 4T LC	0313382	
BETA	RR ENDURO 125 4T LC (B5G00)	0313826	
BETA	RR ENDURO T 125 4T LC (B5G00)	0313826	
BETA	RR MOTARD 125 4T LC (B5G00)	0313826	
BETA	RR MOTARD R 125 4T LC (B5G00)	0313826	
BMW	C 400 X 400 4T LC	0317897	
BMW	C 400 X 400 4T LC	0317897	
BMW	C GT 650 4T LC	0317897	
BMW	C GT 650 4T LC	0317897	
BMW	C GT 400 4T LC	0317897	
BMW	C GT 400 4T LC	0317897	
BMW	C SPORT 600 4T LC	0317897	
BMW	C SPORT 650 4T LC (652EA)	0317897	

Brand	Model	Article	
DERBI	BOULEVARD 150 4T (LEADER)	0313382	
DERBI	BOULEVARD 125 4T (LEADER)	0313382	
DERBI	BOULEVARD 200 4T (PIAGGIO M387M)	0313382	
DERBI	GP1 250 4T LC	0313382	
DERBI	GP1 125 4T LC	0313382	
DERBI	RAMBLA 250 4T LC	0313382	
DERBI	RAMBLA 125 4T LC (PIAGGIO M287M)	0313382	
DERBI	RAMBLA I 300 4T LC (PIAGGIO)	0313382	
DERBI	VARIANT SPORT 125 4T	0313382	
FANTIC	CABALLERO DELUXE 125 4T LC	0313826	
FANTIC	CABALLERO FLAT TRACK 125 4T LC	0313826	
FANTIC	CABALLERO SCRAMBLER 125 4T LC	0313826	
FANTIC	CABALLERO SCRAMBLER 125 4T LC (WR4)	0313826	
FANTIC	ENDURO XEF COMPETITION 125 4T LC	0313826	
FANTIC	ENDURO XEF PERFORMANCE 125 4T LC	0313826	
FANTIC	MOTARD XMF COMPETITION 125 4T LC	0313826	
FANTIC	MOTARD XMF PERFORMANCE 125 4T LC	0313826	
GILERA	DNA 180 4T LC	0313382	
GILERA	DNA 125 4T LC	0313382	
GILERA	FUOCO 500 4T LC	0313383	
GILERA	GP 800 4T LC (PIAGGIO M554M)	0313383	
GILERA	NEXUS 250 4T LC	0313382	
GILERA	NEXUS 500 4T LC	0313383	
GILERA	NEXUS 125 4T LC (M355M)	0313382	
GILERA	NEXUS 125 4T LC (M357M)	0313382	
GILERA	NEXUS 300 4T LC	0313382	
GILERA	RUNNER ST 125 4T LC	0313382	
GILERA	RUNNER ST 200 4T LC	0313382	
GILERA	RUNNER VX 125 4T LC	0313382	
GILERA	RUNNER VX 125 4T LC	0313382	
GILERA	RUNNER VXR 200 4T LC	0313382	
GILERA	RUNNER VXR 180 4T LC	0313382	
GILERA	RUNNER VXR 200 4T LC	0313382	
HONDA	ADV 350 4T LC (NF13E)	0313827	
HONDA	FORZA 300 4T LC (NF04E)	0313827	
HONDA	FORZA 300 4T LC (NF07E)	0313827	
HONDA	FORZA 350 4T LC (NF09E)	0313827	
HONDA	SH I 300 4T LC (NF02E)	0313827	
HONDA	SH I 300 4T LC (NF02E)	0313827	
HONDA	SH I 300 4T LC (NF05E)	0313827	
HONDA	SH I 300 4T LC	0313827	
HONDA	SH I 350 4T LC (NF11E)	0313827	
HONDA	SH I 350 4T LC (NF11E)	0313827	
HONDA	SILVER WING 600 4T LC	0313827	
HONDA	SILVER WING 400 4T LC	0313827	
HONDA	SW-T 600 4T LC (PF01E)	0313827	
HONDA	SW-T 400 4T LC (NF01E)	0313827	

Brand	Model	Article	
ITALJET	JET SET 150 4T (LEADER)	0313382	
ITALJET	JET SET 125 4T (LEADER)	0313382	
ITALJET	TORPEDO 125 4T (LEADER)	0313382	
ITALJET	TORPEDO 150 4T (LEADER)	0313382	
KYMCO	AK 550 4T LC (SAA1)	0317897	
KYMCO	AK 550 4T LC (SBA1)	0317897	
KYMCO	AK PREMIUM 550 4T LC (SBA1B)	0317897	
KYMCO	XCITING 500 4T LC	0313639	
KYMCO	XCITING R 500 4T LC (SB A0)	0313639	
MALAGUTI	MADISON 200 4T LC (PIAGGIO)	0313382	
MALAGUTI	MADISON 180 4T LC (PIAGGIO)	0313382	
MALAGUTI	MADISON 3 250 4T LC (PIAGGIO)	0313382	
MALAGUTI	MADISON 3 125 4T LC (PIAGGIO)	0313382	
MALAGUTI	MADISON RS 250 4T LC (PIAGGIO M237M)	0313382	
MALAGUTI	PHANTOM MAX 250 4T LC (PIAGGIO M361M)	0313382	
MALAGUTI	PHANTOM MAX 200 4T LC (PIAGGIO)	0313382	
MALAGUTI	SPIDERMAX GT 500 4T LC (PIAGGIO M341M)	0313383	
MBK	CITYLINER 125 4T LC	0313826	
MBK	EVOLIS 400 4T LC	0313380	
MBK	SKYCRUISER 125 4T LC	0313826	
PEUGEOT	ELYSEO 125 4T LC	0313384	
PEUGEOT	ELYSEO 150 4T LC	0313384	
PEUGEOT	GEOPOLIS 125 4T LC	0313384	
PEUGEOT	GEOPOLIS 400 4T LC	0313383	
PEUGEOT	GEOPOLIS 250 4T LC	0313382	
PEUGEOT	GEOPOLIS R/GT 300 4T LC	0313382	
PEUGEOT	GEORS 300 4T LC (PIAGGIO M28MM)	0313382	
PEUGEOT	JET FORCE 125 4T LC	0313384	
PEUGEOT	SATELIS 250 4T LC	0313382	
PEUGEOT	SATELIS 125 4T LC (FD6)	0313384	
PEUGEOT	SATELIS 500 4T LC	0313383	
PEUGEOT	SATELIS 400 4T LC (PIAGGIO)	0313383	
PEUGEOT	SATELIS COMPRESSOR 125 4T LC (FD6S)	0313384	
PIAGGIO	BEVERLY 200 4T LC	0313382	
PIAGGIO	BEVERLY 250 4T LC (M285M)	0313382	
PIAGGIO	BEVERLY 250 4T LC	0313382	
PIAGGIO	BEVERLY 500 4T LC	0313383	
PIAGGIO	BEVERLY 300 4T LC (M28MM)	0313382	
PIAGGIO	BEVERLY 400 4T LC (M345M)	0313383	
PIAGGIO	BEVERLY 300 4T LC (M692M)	0313382	
PIAGGIO	BEVERLY 125 4T LC (QUASAR M691M)	0313382	
PIAGGIO	BEVERLY 125 4T LC	0313382	
PIAGGIO	BEVERLY 300 4T LC (MA21M)	0313382	
PIAGGIO	BEVERLY CRUISER 500 4T LC	0313383	
PIAGGIO	BEVERLY HPE 300 4T LC (MD21M)	0313382	
PIAGGIO	BEVERLY S 250 4T LC	0313382	
PIAGGIO	BEVERLY TOURER 400 4T LC (M345M)	0313383	

Brand	Model	Article	
PIAGGIO	BEVERLY TOURER 300 4T LC	0313382	
PIAGGIO	CARNABY 300 4T LC (QUASAR)	0313382	
PIAGGIO	CARNABY 200 4T LC (LEADER M601M)	0313382	
PIAGGIO	CARNABY 125 4T LC (LEADER M28FM)	0313382	
PIAGGIO	FLY 150 4T (LEADER M422M)	0313382	
PIAGGIO	FLY 125 4T (LEADER M422M)	0313382	
PIAGGIO	LIBERTY 125 4T (LEADER M389M)	0313382	
PIAGGIO	LIBERTY 150 4T (LEADER M672M)	0313382	
PIAGGIO	LIBERTY - LIBERTY LE 125 4T (LEADER)	0313382	
PIAGGIO	LIBERTY - LIBERTY LE 150 4T (LEADER)	0313382	
PIAGGIO	LIBERTY - LIBERTY S 200 4T (LEADER)	0313382	
PIAGGIO	LIBERTY 3V 150 4T (M738M)	0313382	
PIAGGIO	LIBERTY 3V 125 4T	0313382	
PIAGGIO	LIBERTY IGET 125 4T	0313382	
PIAGGIO	LIBERTY IGET 150 4T	0313382	
PIAGGIO	LIBERTY IGET 125 4T (MD41M)	0313382	
PIAGGIO	LIBERTY IGET 150 4T (MD42M)	0313382	
PIAGGIO	LIBERTY IGET ABS 125 4T (M893M)	0313382	
PIAGGIO	LIBERTY IGET ABS 150 4T	0313382	
PIAGGIO	LIBERTY S 125 4T (LEADER M381M)	0313382	
PIAGGIO	LIBERTY S IGET 125 4T	0313382	
PIAGGIO	LIBERTY S IGET 150 4T	0313382	
PIAGGIO	LIBERTY S IGET 125 4T (MD41M)	0313382	
PIAGGIO	MEDLEY 125 4T LC (MA01M)	0313382	
PIAGGIO	MEDLEY 150 4T LC	0313382	
PIAGGIO	MEDLEY 125 4T LC (MB01M)	0313382	
PIAGGIO	MEDLEY 150 4T LC	0313382	
PIAGGIO	MEDLEY 125 4T LC (MD01M)	0313382	
PIAGGIO	MEDLEY 150 4T LC (MD02M)	0313382	
PIAGGIO	MEDLEY S 150 4T LC	0313382	
PIAGGIO	MEDLEY S 125 4T LC (MB01M)	0313382	
PIAGGIO	MEDLEY S 125 4T LC (MD01M)	0313382	
PIAGGIO	MEDLEY S 150 4T LC (MD02M)	0313382	
PIAGGIO	MP3 300 4T LC (M862M)	0313382	
PIAGGIO	MP3 125 4T LC (LEADER)	0313382	
PIAGGIO	MP3 500 4T LC	0313383	
PIAGGIO	MP3 400 4T LC (MASTER M474M)	0313383	
PIAGGIO	MP3 300 4T LC (QUASAR M634M)	0313382	
PIAGGIO	MP3 250 4T LC (QUASAR M472M)	0313382	
PIAGGIO	MP3 500 4T LC	0313383	
PIAGGIO	MP3 350 4T LC (TA14M)	0313382	
PIAGGIO	MP3 300 4T LC (TA11M)	0313382	
PIAGGIO	MP3 ABS HPE 530 4T LC (TD31M)	0313383	
PIAGGIO	MP3 EXCLUSIVE 530 4T LC (TD31M)	0313383	
PIAGGIO	MP3 HPE 300 4T LC (TA21M)	0313382	
PIAGGIO	MP3 HPE 300 4T LC (TD21M)	0313382	
PIAGGIO	MP3 HPE BUSINESS ABS ASR 500 4T LC	0313383	

Brand	Model	Article	
PIAGGIO	MP3 HPE SPORT 300 4T LC (TD21M)	0313382	
PIAGGIO	MP3 HPE SPORT ABS ASR 500 4T LC	0313383	
PIAGGIO	MP3 HPE SPORT ADVANCED 500 4T LC	0313383	
PIAGGIO	MP3 YOURBAN 4V 125 4T LC (M711M)	0313382	
PIAGGIO	MP3 YOURBAN 4V 300 4T LC	0313382	
PIAGGIO	MP3 YOURBAN SPORT 4V 300 4T LC	0313382	
PIAGGIO	NEW FLY 3V 125 4T (M793M)	0313382	
PIAGGIO	SKIPPER ST 150 4T (LEADER)	0313382	
PIAGGIO	SKIPPER ST 125 4T (LEADER)	0313382	
PIAGGIO	SUPER HEXAGON GTX 180 4T LC	0313382	
PIAGGIO	SUPER HEXAGON GTX 125 4T LC	0313382	
PIAGGIO	TYPHOON 125 4T (LEADER M701M)	0313382	
PIAGGIO	X10 500 4T LC	0313383	
PIAGGIO	X10 125 4T LC (M761M)	0313382	
PIAGGIO	X7 250 4T LC (QUASAR M622M)	0313382	
PIAGGIO	X7 125 4T LC (LEADER)	0313382	
PIAGGIO	X7 EVO 125 4T LC (QUASAR M623M)	0313382	
PIAGGIO	X7 EVO 300 4T LC (QUASAR)	0313382	
PIAGGIO	X8 200 4T LC	0313382	
PIAGGIO	X8 125 4T LC (LEADER)	0313382	
PIAGGIO	X8 250 4T LC (QUASAR)	0313382	
PIAGGIO	X8 400 4T LC (M521M)	0313383	
PIAGGIO	X8 250 4T LC	0313382	
PIAGGIO	X9 200 4T LC	0313382	
PIAGGIO	X9 4V 125 4T LC	0313382	
PIAGGIO	X9 4V EVOLUTION 125 4T LC	0313382	
PIAGGIO	X9 AMALFI 180 4T LC	0313382	
PIAGGIO	X9 EVOLUTION 250 4T LC (M237M)	0313382	
PIAGGIO	X9 EVOLUTION - STREET 500 4T LC	0313383	
PIAGGIO	XEVO 400 4T LC (M521M)	0313383	
PIAGGIO	XEVO 250 4T LC (QUASAR)	0313382	
PIAGGIO	XEVO 125 4T LC (LEADER)	0313382	
PIAGGIO	ZIP 125 4T (LEADER)	0313382	
RENAULT	FULLTIME 125 4T (LEADER)	0313382	
SUZUKI	BURGMAN AN 400 4T LC	0313379	
SUZUKI	BURGMAN AN 250 4T LC	0313380	
SUZUKI	BURGMAN AN 400 4T LC (K429)	0313380	
SUZUKI	BURGMAN AN 400 4T LC	0313379	
SUZUKI	BURGMAN AN 400 4T LC (K432)	0313379	
SUZUKI	BURGMAN AN 400 4T LC (K432)	0313379	
SUZUKI	BURGMAN AN - BUSINESS 400 4T LC	0313380	
SUZUKI	BURGMAN UH 150 4T LC	0313379	
SUZUKI	BURGMAN UH 125 4T LC	0313379	
SUZUKI	EPICURO 150 4T LC	0313379	
SUZUKI	EPICURO 125 4T LC	0313379	
VESPA	946 3V ABS 125 4T (M801M)	0313382	
VESPA	ET4 125 4T (LEADER)	0313382	

Brand	Model	Article	
VESPA	ET4 150 4T (LEADER)	0313382	
VESPA	GRANTURISMO L - GT 125 4T LC (LEADER)	0313382	
VESPA	GRANTURISMO L - GT 200 4T LC (M312M)	0313382	
VESPA	GTS 250 4T LC	0313382	
VESPA	GTS 125 4T LC (M315M)	0313382	
VESPA	GTS 300 4T LC (MA33M)	0313382	
VESPA	GTS 150 4T LC	0313382	
VESPA	GTS 125 4T LC	0313382	
VESPA	GTS 125 4T LC	0313382	
VESPA	GTS 125 4T LC	0313382	
VESPA	GTS HPE 300 4T LC (MA36M)	0313382	
VESPA	GTS HPE 300 4T LC (MD31M)	0313382	
VESPA	GTS HPE 300 4T LC (MD31M)	0313382	
VESPA	GTS SUPER 125 4T LC (M455M)	0313382	
VESPA	GTS SUPER 300 4T LC (QUASAR M454M)	0313382	
VESPA	GTS SUPER 300 4T LC (QUASAR M454M)	0313382	
VESPA	GTS SUPER 125 4T LC (M455M)	0313382	
VESPA	GTS SUPER 300 4T LC (QUASAR M458M-M45EM)	0313382	
VESPA	GTS SUPER 125 4T LC	0313382	
VESPA	GTS SUPER 150 4T LC	0313382	
VESPA	GTS SUPER 125 4T LC	0313382	
VESPA	GTS SUPER 125 4T LC	0313382	
VESPA	GTS SUPER HPE 300 4T LC (MA36M)	0313382	
VESPA	GTS SUPER HPE 300 4T LC (MD31M)	0313382	
VESPA	GTS SUPER HPE 300 4T LC (MD31M)	0313382	
VESPA	GTS SUPER RACING SIXTIES HPE 300 4T LC (MD31M)	0313382	
VESPA	GTS SUPER SPORT 125 4T LC	0313382	
VESPA	GTS SUPER SPORT HPE 300 4T LC (MA36M)	0313382	
VESPA	GTS SUPER SPORT HPE 300 4T LC (MD31M)	0313382	
VESPA	GTS SUPER SPORT HPE 300 4T LC	0313382	
VESPA	GTS SUPER TECH 125 4T LC	0313382	
VESPA	GTS SUPER TECH HPE 300 4T LC (MA36M)	0313382	
VESPA	GTS SUPER TECH HPE 300 4T LC (MD31M)	0313382	
VESPA	GTS SUPER TECH HPE 300 4T LC	0313382	
VESPA	GTS TOURING HPE 300 4T LC (MA36M)	0313382	
VESPA	GTV 250 4T LC	0313382	
VESPA	GTV 125 4T LC (LEADER)	0313382	
VESPA	GTV 300 4T LC (QUASAR)	0313382	
VESPA	GTV HPE 300 4T LC	0313382	
VESPA	LX 150 4T (LEADER)	0313382	
VESPA	LX 150 4T (LEADER)	0313382	
VESPA	LX 125 4T (LEADER M441M)	0313382	
VESPA	LX 125 4T (LEADER M443M)	0313382	
VESPA	LX 3V 125 4T (M687M)	0313382	
VESPA	LX 3V 150 4T (M688M)	0313382	
VESPA	LXV 125 4T (LEADER)	0313382	
VESPA	PRIMAVERA 3V 125 4T (M811M)	0313382	

Brand	Model	Article	
VESPA	PRIMAVERA 3V 150 4T (M812M)	0313382	
VESPA	PRIMAVERA IGET 125 4T	0313382	
VESPA	PRIMAVERA IGET 150 4T	0313382	
VESPA	PRIMAVERA IGET 125 4T (MD11M)	0313382	
VESPA	PRIMAVERA IGET 150 4T (MD12M)	0313382	
VESPA	PRIMAVERA IGET 125 4T (MD13M)	0313382	
VESPA	PRIMAVERA IGET 150 4T (MD14M)	0313382	
VESPA	S 150 4T (LEADER M445M)	0313382	
VESPA	S 125 4T (LEADER M444M)	0313382	
VESPA	S 3V 125 4T	0313382	
VESPA	SEI GIORNI 300 4T LC	0313382	
VESPA	SEI GIORNI HPE 300 4T LC (MA36M)	0313382	
VESPA	SEI GIORNI HPE 300 4T LC (MD31M)	0313382	
VESPA	SEI GIORNI II EDITION HPE 300 4T LC (MD31M)	0313382	
VESPA	SPRINT 3V 125 4T	0313382	
VESPA	SPRINT 3V 150 4T	0313382	
VESPA	SPRINT IGET 125 4T (MA13M)	0313382	
VESPA	SPRINT IGET 150 4T	0313382	
VESPA	SPRINT IGET 125 4T (MD11M)	0313382	
VESPA	SPRINT IGET 150 4T	0313382	
VESPA	SPRINT IGET 125 4T	0313382	
YAMAHA	BW'S 125 4T LC	0313826	
YAMAHA	CYGNUS GRYPHUS 125 4T LC	0313826	
YAMAHA	MAJESTY 400 4T LC (H322E)	0313380	
YAMAHA	MAJESTY 400 4T LC (H317E)	0313380	
YAMAHA	MT- 125 4T LC (E3J4E)	0313826	
YAMAHA	MT- 125 4T LC (E3W1E)	0313826	
YAMAHA	MT- 125 4T LC (E32FE)	0313826	
YAMAHA	N MAX 155 4T LC (G3N9E)	0313826	
YAMAHA	N MAX 125 4T LC (E3S3E)	0313826	
YAMAHA	N MAX 125 4T LC (E3X7E)	0313826	
YAMAHA	N MAX 125 4T LC (E32TE)	0313826	
YAMAHA	N MAX 155 4T LC	0313826	
YAMAHA	N MAX 155 4T LC	0313826	
YAMAHA	NVX 155 4T LC	0313826	
YAMAHA	T MAX 500 4T LC	0313639	
YAMAHA	T MAX 500 4T LC	0313639	
YAMAHA	T MAX 530 4T LC (J409E)	0313639	
YAMAHA	T MAX 530 4T LC (J409E)	0313639	
YAMAHA	T MAX 530 4T LC (J415E)	0313827	
YAMAHA	T MAX 560 4T LC (J420E)	0313827	
YAMAHA	T MAX 560 4T LC	0313827	
YAMAHA	T MAX (CARB.) 500 4T LC	0313639	
YAMAHA	T MAX DX 530 4T LC (J415E)	0313827	
YAMAHA	T MAX SX 530 4T LC (J415E)	0313827	
YAMAHA	T MAX TECH MAX 560 4T LC (J420E)	0313827	
YAMAHA	T MAX TECH MAX 560 4T LC	0313827	

Brand	Model	Article	
YAMAHA	TRICITY 300 4T LC	0313826	
YAMAHA	TRICITY 155 4T LC (G3T3E)	0313826	
YAMAHA	TRICITY 155 4T LC (G3H3E)	0313826	
YAMAHA	TRICITY 125 4T LC (E34AE)	0313826	
YAMAHA	TRICITY 300 4T LC	0313826	
YAMAHA	WR R-X 125 4T LC (E3D9E)	0313826	
YAMAHA	X CITY 125 4T LC (E3A5E)	0313826	
YAMAHA	X MAX 400 4T LC (H330E)	0313380	
YAMAHA	X MAX 125 4T LC	0313826	
YAMAHA	X MAX 125 4T LC (E3M1E)	0313826	
YAMAHA	X MAX 125 4T LC	0313826	
YAMAHA	X MAX 125 4T LC (E3V9E)	0313826	
YAMAHA	X MAX 400 4T LC (H340E)	0313380	
YAMAHA	X MAX 300 4T LC (H336E)	0313826	
YAMAHA	X MAX 125 4T LC (E31LE)	0313826	
YAMAHA	X MAX 300 4T LC	0313826	
YAMAHA	X MAX 125 4T LC (E33FE)	0313826	
YAMAHA	X MAX 300 4T LC (H348E)	0313826	
YAMAHA	X MAX TECH MAX 300 4T LC	0313826	
YAMAHA	X MAX TECH MAX 400 4T LC (H340E)	0313380	
YAMAHA	X MAX TECH MAX 300 4T LC (H348E)	0313826	
YAMAHA	XSR 125 4T LC	0313826	
YAMAHA	YZF-R 125 4T LC	0313826	
YAMAHA	YZF-R 125 4T LC	0313826	
YAMAHA	YZF-R 125 4T LC	0313826	

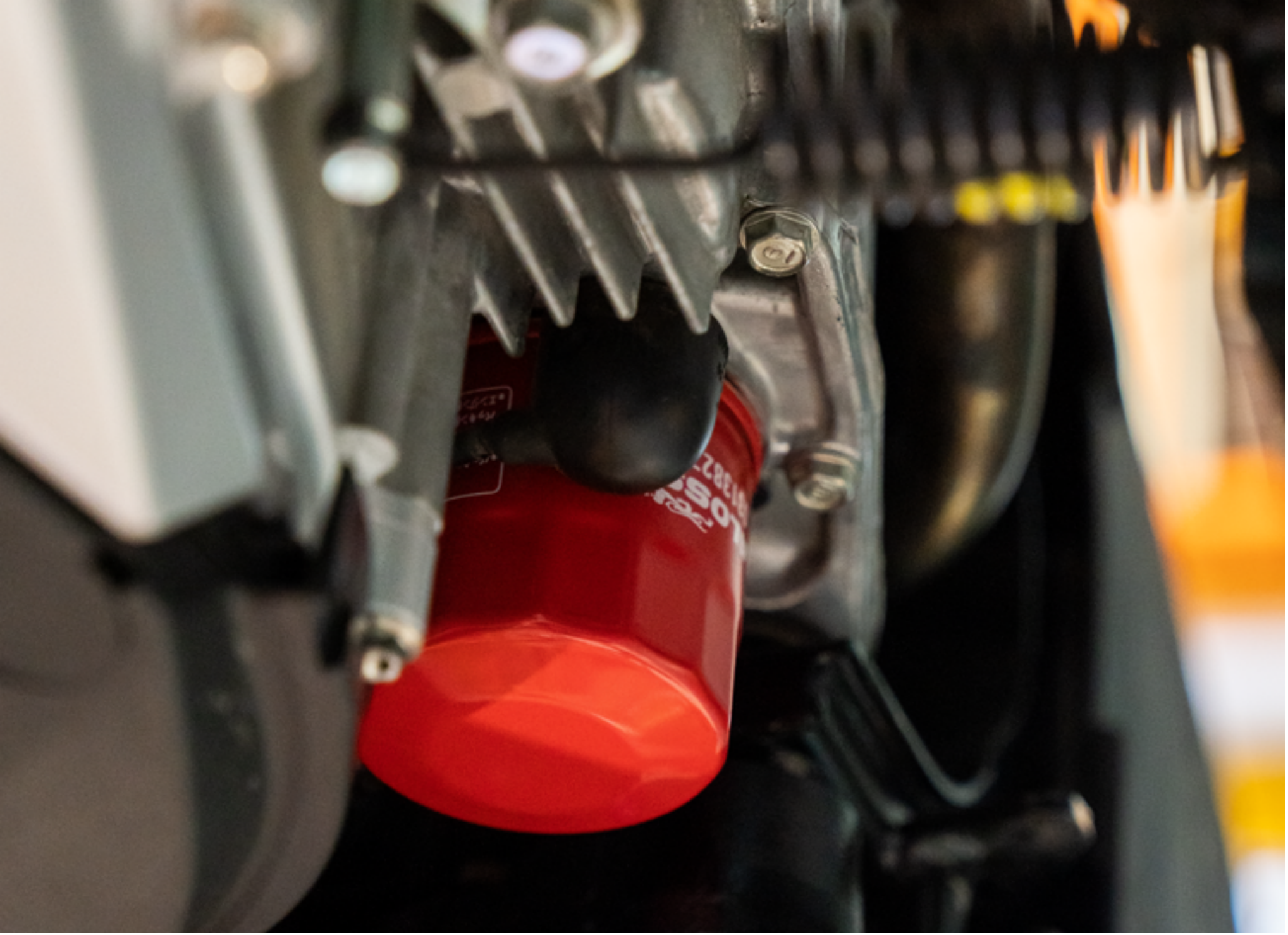

W BOX

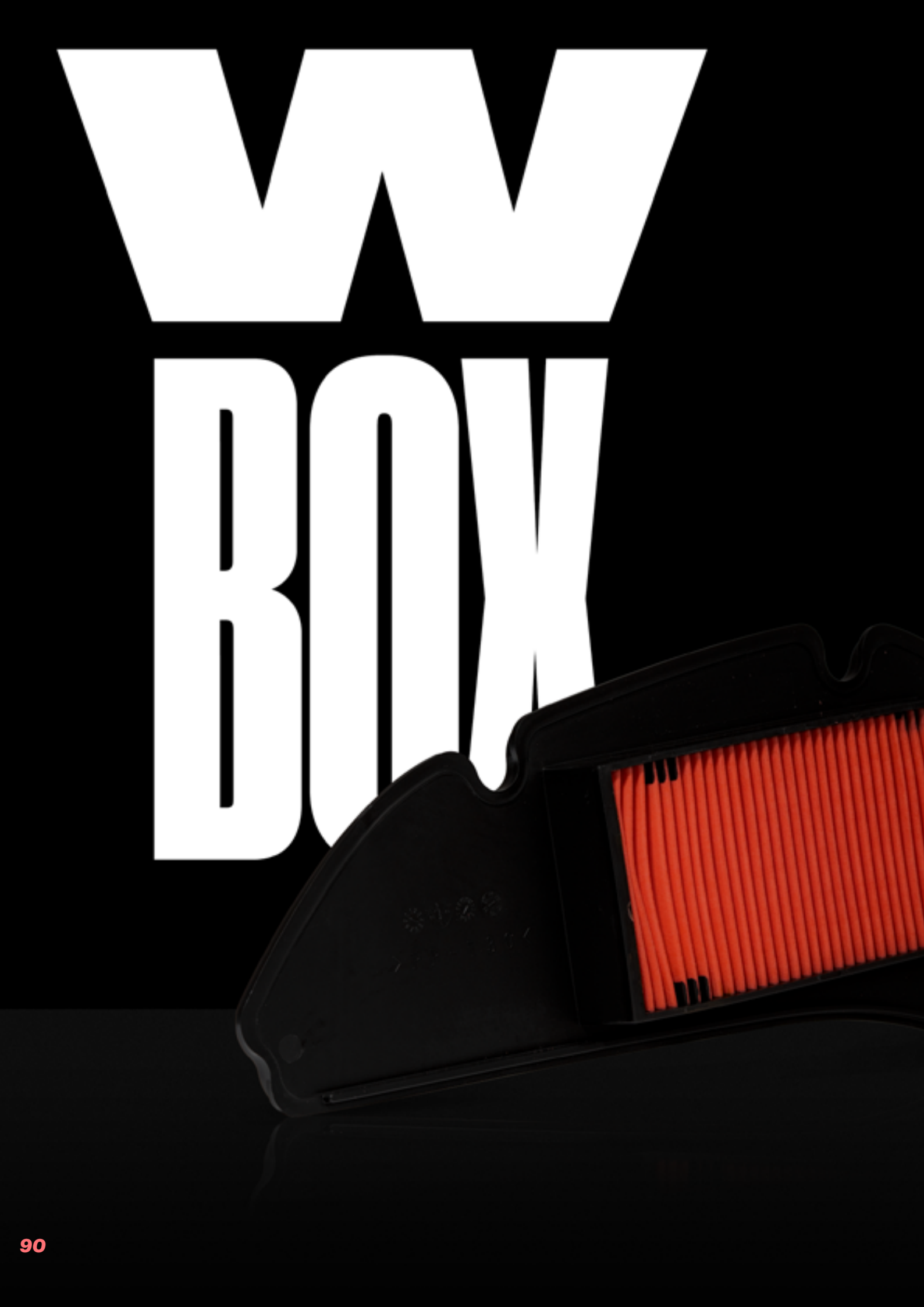

W-BOX

Ai nostri motori diamo solo aria pura da respirare. È per questo che sono così in forma. Tu non vorrai essere da meno: filtra l'aria prima che entri nel motore e vedrai che bomba.

CARATTERISTICHE TECNICHE

- Portata d'aria maggiorata
- Trame di cotone a fibre lunghe oliate multistrato, contenute in reti di alluminio a verniciatura epossidica, annegate in PU espanso 30 ShA per assicurare maggiore tenuta
- Filtro lavabile ad alto rendimento

We give our engines only pure air to breathe. That's why they are in such a good form. You don't want to be outdone: filter the air before it enters the engine and see what a bomb it is.

TECHNICAL FEATURES

- High air flow
- Multilayer long fibre cotton gauze, oiled, and sandwiched between two epoxy-coated aluminium wire screens. Encased in a polyurethane frame, 30 ShA, insuring an excellent seal
- Washable and reusable

1413704



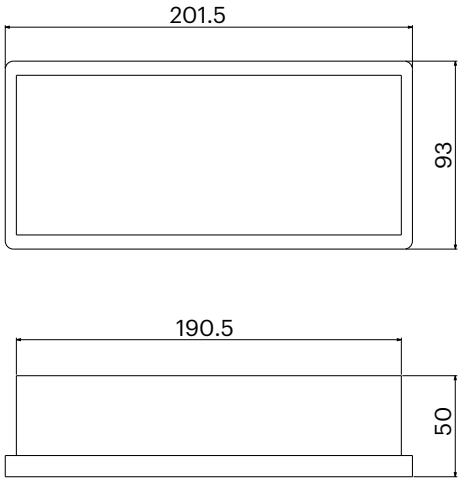

1418497B



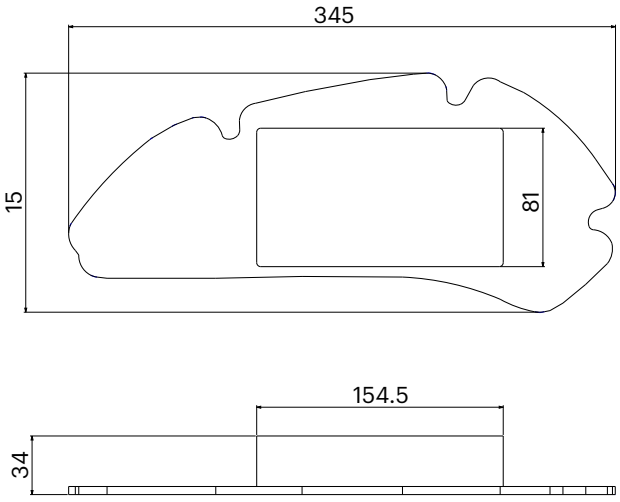

1418498B



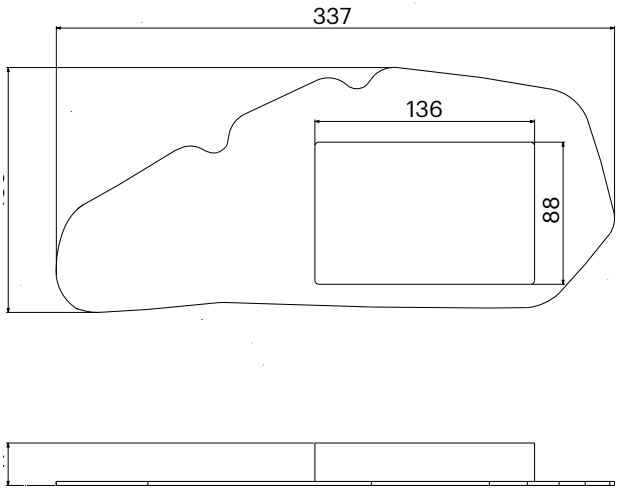

1418499B

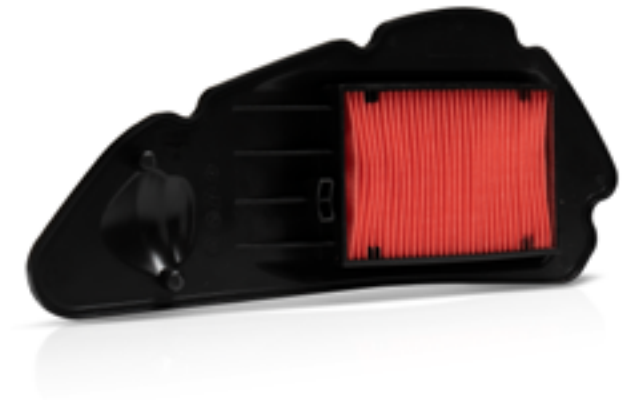

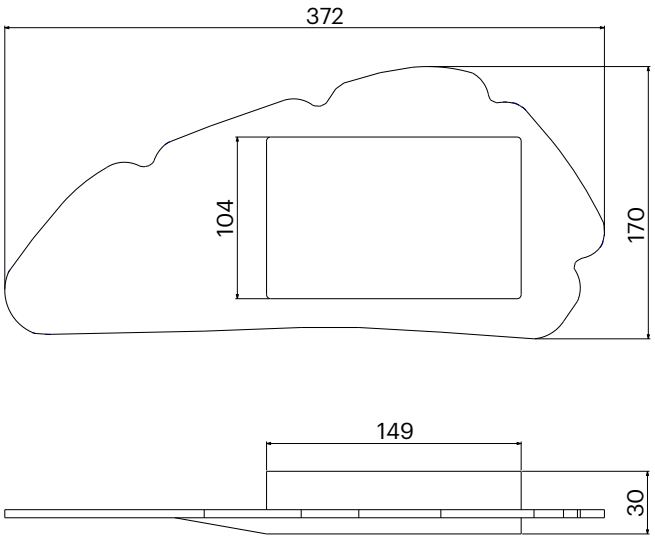

1418500B

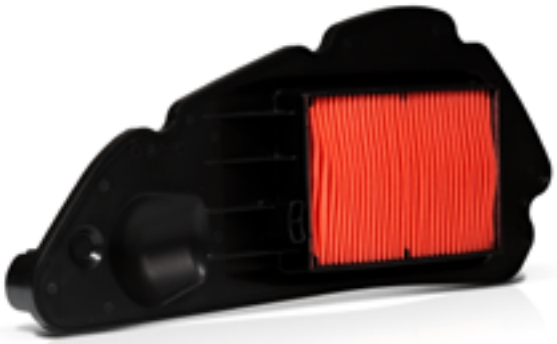

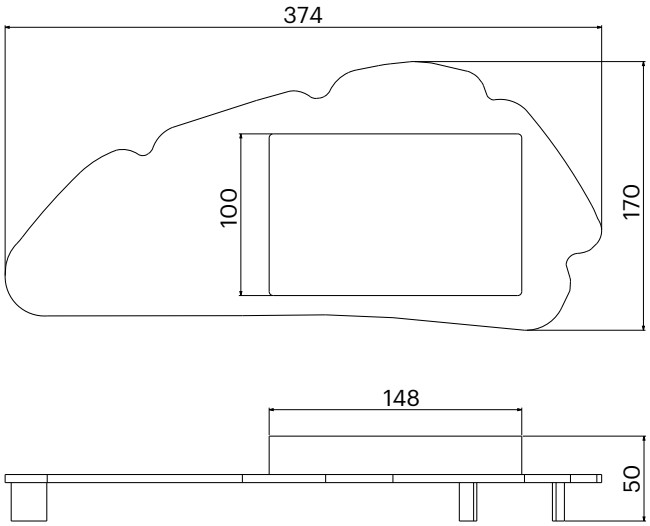

1418501B



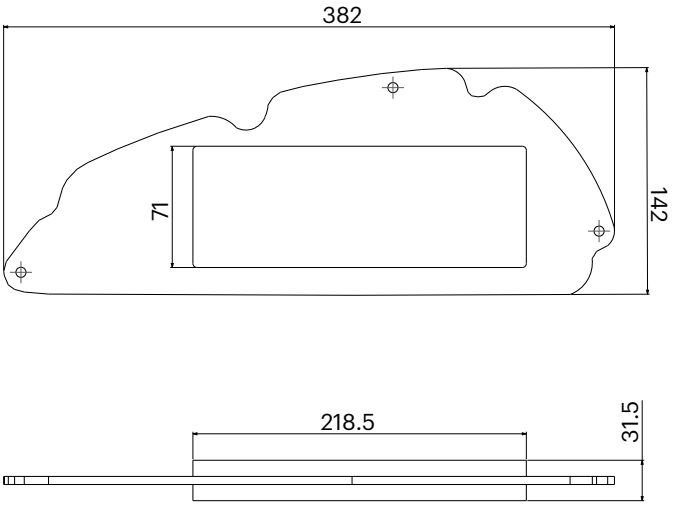

1418502B



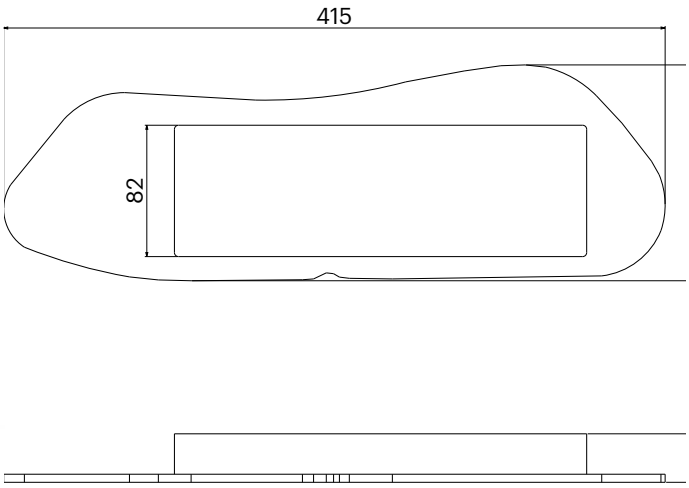

1418503B



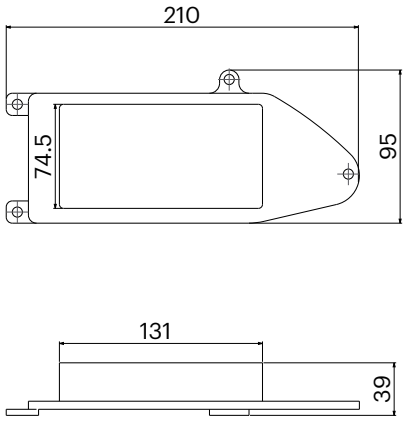

Marca	Modello	Codice	
GILERA	NEXUS 500 ie 4T LC euro 2-3	1413704	
HONDA	@ 125 4T LC	1418497B	
HONDA	@ 150 4T LC	1418497B	
HONDA	DYLAN 125 4T LC	1418497B	
HONDA	DYLAN 150 4T LC	1418497B	
HONDA	FORZA 300 ie 4T LC euro 3 <-2017 (NF04E)	1418501B	
HONDA	PCX 125 ie 4T LC euro 3 2015->2017	1418498B	
HONDA	PCX 150 ie 4T LC euro 3 2015->2017 (KF19E)	1418498B	
HONDA	PS 125 ie 4T LC euro 3	1418497B	
HONDA	PS 150 ie 4T LC euro 3	1418497B	
HONDA	SH I 125 ie 4T LC <-2008	1418497B	
HONDA	SH I 125 ie 4T LC euro 3 2009-> (JF14E)	1418497B	
HONDA	SH I 150 ie 4T LC <-2008	1418497B	
HONDA	SH I 150 ie 4T LC euro 3 2009-> (KF08E)	1418497B	
HONDA	SH I 300 ie 4T LC euro 2 <-2010 (NF02E)	1418501B	
HONDA	SH I 300 ie 4T LC euro 3 2011->2014 (NF02E)	1418501B	
HONDA	SH I 300 ie 4T LC euro 4 2015->2017 (NF05E)	1418501B	
HONDA	SH I 300 ie 4T LC euro 4 2018->	1418501B	
HONDA	SH i ABS 125 ie 4T LC euro 3 2013->2016 (JF41E)	1418499B	
HONDA	SH i ABS 125 ie 4T LC euro 4 2017->2019 (JFG8E)	1418500B	
HONDA	SH i ABS 150 ie 4T LC euro 3 2013->2016 (KF13E)	1418499B	
HONDA	SH i ABS 150 ie 4T LC euro 4 2017->2019	1418500B	
HONDA	SH mode 125 ie 4T LC euro 3 (JF51E)	1418498B	
HONDA	SH - SH Scoopy 125 4T LC	1418497B	
HONDA	SH - SH Scoopy 150 4T LC	1418497B	
HONDA	VARIO 150 ie 4T LC 2019-> (KF29E)	1418498B	
KYMCO	AGILITY R16 125 4T euro 3 (KL25B)	1418503B	
KYMCO	AGILITY RS 125 4T euro 3 (KN25SR)	1418503B	
KYMCO	AGILITY R16 + 125 ie 4T euro 4 <-2020 (KL25F)	1418503B	
KYMCO	AGILITY R16 + 125 ie 4T euro 5 2021-> (KL25H)	1418503B	
KYMCO	PEOPLE - PEOPLE S 125 4T euro 3	1418503B	
KYMCO	PEOPLE One 125 ie 4T euro 3 (KM25)	1418503B	
KYMCO	PEOPLE One 125 ie 4T euro 4 2018->	1418503B	
KYMCO	PEOPLE - PEOPLE S 125 ie 4T euro 4 2018-> (TF25)	1418503B	
KYMCO	SUPER 8 125 4T euro 3 (KL25)	1418503B	
MBK	CITYLINER 125 ie 4T LC euro 3	1418502B	
MBK	EVOLIS 250 ie 4T LC 2014->	1418502B	
MBK	SKYCRUISER 125 ie 4T LC euro 3	1418502B	
PIAGGIO	SUPER HEXAGON GTX 125 4T LC	1413704	
PIAGGIO	SUPER HEXAGON GTX 180 4T LC	1413704	
PIAGGIO	X9 Evolution - Street 500 4T LC	1413704	
YAMAHA	X CITY 125 ie 4T LC euro 3 (E3A5E)	1418502B	
YAMAHA	X CITY 250 ie 4T LC euro 3 2014-> (G3B7E)	1418502B	
YAMAHA	X MAX 125 ie 4T LC euro 3 <-2008	1418502B	
YAMAHA	X MAX 125 ie 4T LC euro 3 2014->2016 (E3M1E)	1418502B	
YAMAHA	X MAX 125 ie 4T LC euro 4 2017-> (E3V9E)	1418502B	
YAMAHA	X MAX 125 ie 4T LC euro 4 2018->2020 (E31LE)	1418502B	

Marca	Modello	Codice	
YAMAHA	X MAX 125 ie 4T LC euro 3 2009->2013	1418502B	
YAMAHA	X MAX 250 4T LC	1418502B	
YAMAHA	X MAX 250 ie 4T LC euro 3 2010->2013 (G389E)	1418502B	
YAMAHA	X MAX 250 ie 4T LC euro 3 2014->2017 (G3B3E)	1418502B	
YAMAHA	X MAX 250 ie 4T LC euro 3 2008->2009 (G362E)	1418502B	



GARAGE

malossi_official

Filtro benzina Ø 6
Fuel filter Ø 6

03 1380B



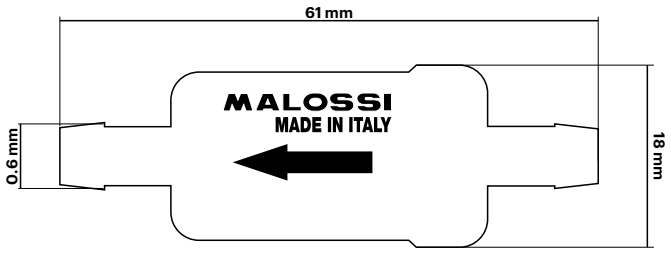

CARATTERISTICHE TECNICHE:

- Filtro benzina trasparente in plastica speciale resistente agli idrocarburi con elemento filtrante in microrete di nylon.
- Passaggio: 114 micron

APPLICAZIONI:

- veicoli 2T e 4T a carburatore

Filtro benzina Ø 8
Fuel filter Ø 8

03 1381B

TECHNICAL FEATURES:

- Clear fuel filter made of special hydrocarbon resistant plastic with nylon micromesh filter element.
- Filtration degree: 114 micron



APPLICATIONS

- 2T and 4T carburettor vehicles

MACSI

27 8785



Compensatore di fluidi con camera a volume variabile

Una importante scoperta, un altro passo della tecnologia nel perfezionamento del motore endotermico verso un maggiore rendimento specifico e un minore tasso di inquinamento atmosferico.

Un netto miglioramento rispetto a qualsiasi precedente dispositivo di equilibratura nei sistemi di alimentazione a camera fissa.

Studiato e messo a punto per applicazioni su motori ciclo 2 tempi con alimentazione a valvola lamellare.

Automatic fuel compensator with variable volume chamber

It is another step forward in technology allowing perfection of endothermic engines, and thus providing better efficiency, with lower pollution.

An important improvement in comparison with other previous balancing devices (static boost bottles).

Designed and developed for applications on 2-stroke engines with reed valve supply.

VANTAGGI

- Ottimizza l'erogazione di potenza in un campo molto ampio di regimi di giri del motore.
- Attenua e riduce i vuoti di carburazione dovuti a difficoltà di alimentazione nei regimi critici del motore.
- Non ha bisogno di regolazioni, é automatico e autoregolante.
- E' di facile e rapida applicazione.
- Consente un risparmio di carburante migliorando le prestazioni.

ADVANTAGES

- It makes the best of power distribution in a very wide range of engine revs.
- It compensates and reduces the lack of feeding due to the difficulties of fuel supply in the critical rates of the engine (revs).
- It is automatic and fully self-adjustable.
- It can be fitted easily in minutes.
- It improves performance and it gives the possibility of fuel economy.



MANUAL FUEL TAP

Rubinetto benzina manuale



6511990B

Descrizione

- Rubinetto RACING completamente in alluminio con pomello di apertura e chiusura a vite anodizzato viola;
- Innesto al serbatoio Ø 15 mm con bloccaggio a fascetta;
- Innesto tubo benzina Ø 9 mm.

Description

- Fully aluminum RACING tap with violet anodized screw opening/closing knob
- Ø 15 mm inserting to tank with blocking clamp
- Ø 9 mm inserting petrol pipe

FUEL TUBES

Tubi benzina

Tubo in PVC mono strato plastificato con elevata resistenza a benzine/idrocarburi. Studiato per mantenere il più a lungo possibile flessibilità nel tempo.

Single-layer plastified PVC hose with high resistance to fuels/ hydrocarbons. Designed to keep a long-lasting flexibility.

CARATTERISTICHE TECNICHE

- Durezza: 75 Sh(A)
- Densità secondo ISO 1183: 1,26 gr/cm³
- Allungamento a rottura secondo ISO 527: 370%
- Campo di utilizzo: - 30 °C ÷ 50°C

TECHNICAL FEATURES

- Hardness 75 Sh(A)
- Density according to ISO 1183 1,26 gr/cm³
- Elongation at break according to ISO 527 370%
- Temperature range - 30 °C ÷ 50°C



Article	Color	Inside Ø mm	Outer Ø mm	Length cm	
22 1231	Black	5	9	100	
22 1232	Black	7	12	100	



Article	Color	Inside Ø mm	Outer Ø mm	Length cm	
2216041B	Transparent	5	9	100	
2216718B	Transparent	5	9	1000	
2216042B	Transparent	6	9	100	
2216730B	Transparent	6	9	1000	
2216043B	Transparent	7	10	100	
2216784B	Transparent	7	10	1000	

CABLES

Cavi



Cavi starter

Starter cables

Articolo Article	A + B Lunghezza totale mm Total Length mm	A Lunghezza Guaina mm Sleeve Length mm	C Diametro Filo mm Wire diameter mm	B Fuori Guaina mm Outer Cable mm	
22 1890B	1025	960	1.2	65	
22 6370B	873	795	1	78	
22 6262B	665	600	1.2	65	
22 2406B	582	490	1	92	
22 0850B	475	372	1.2	103	
22 0818B	473	400	1.2	73	
22 5972B	286	208	1	78	
22 6646	266	188	1.2	78	
22 1876B	263	190	1.2	73	
22 3605B	196	133	0.9	63	
22 1954B	144.5	103	0.8	41.5	

Cavi gas

Gas cables

Articolo Article	A + B Lunghezza totale mm Total Length mm	A A Lunghezza Guaina mm A Sleeve Length mm	C C Diametro Filo mm C Wire diameter mm	B B Fuori Guaina mm B Outer Cable mm	
22 2519B	1834	1668	1.5	166	
22 7025B	1800	1570	1.3	230	
22 5079	1230	1230	1.6	0	
22 6933B	1130	1035	1.5	95	
2213069B	740	650	1.2	90	
22 5691B	499	435	1	64	
22 5975	347	190	1.2	157	

Articolo Article	A + B Lunghezza totale mm Total Length mm	A A Lunghezza Guaina mm A Sleeve Length mm	C C Diametro Filo mm C Wire diameter mm	B B Fuori Guaina mm B Outer Cable mm	
22 3299	331	240	1.5	91	
22 5497B	305	220	1	85	
22 4321B	260	194	1	66	
22 2327B	260	260	1	0	

Cavi gas senza guaina

Gas cables without sleeve

Articolo Article	A + B Lunghezza totale mm Total Length mm	C C Diametro Filo mm C Wire diameter mm	
22 3631B	2055	1.2	
22 2428B	1338	1.2	

THROTTLE CONTROL CABLES

Sdoppiatori

09 2817



09 2813



Articolo Article	Descrizione Description	Corsa max Ø Max stroke Ø	Alloggio Ø Housing Ø	Applicazione Application	
09 2817	Sdoppiatore 2 in 1 Throttle control cable 2 into 1	39	4	cavi gas gas cable	
09 2813	Sdoppiatore 4 in 1 Throttle control cable 4 into 1	39	4	cavi gas gas cable	

INCLINED TUBE KITS

Complessivi tubetti

26 6462



inclinato
inclined
40°

26 5146



inclinato
inclined
45°

26 4193



inclinato
inclined
70°

26 1290



inclinato
inclined
90°

26 3997



inclinato
inclined
90°

26 4575



inclinato
inclined
90°

26 3991



inclinato
inclined
160°

STRAPS SELF-TIGHTENING

Fascette auto-serranti



Fascette in acciaio inox con serraggio a vite
Stainless steel clamps with screw tightening

Article	h mm	Ø min.	Ø max.	
21 0865	5	7.0	11.0	
21 0868	9	19.0	28.0	
21 0870B	9	20.0	32.0	
21 0871B	9	25.0	45.0	
21 0777B	9	32.0	50.0	
21 0734B	9	40.0	60.0	
21 0872B	9	40.0	60.0	



Fascette in acciaio zincato con serraggio a vite
Galvanized steel clamps with screw tightening

Article	h mm	Ø min.	Ø max.	
21 7689B	9	42.0	44.0	
21 7690	9	52.0	55.0	



Fascette autoserranti
Self-tightening clamps

Article	Ø filo Wire Ø	Ø min.	Ø max.	
21 2186B	1.0	7.3	7.8	
21 2602B	1.0	8.8	9.3	
21 2187	1.0	9.8	10.4	
21 2603	1.2	10.4	11.0	
21 2604B	1.2	12.4	13.1	

CANDELE DENSO

Un fattore importante nella scelta delle candele è il range di calore che definisce la quantità di calore che la candela può espellere dalla camera di combustione. Candele che operano a temperature troppo elevate o troppo basse creano problemi: le prime non si raffreddano a sufficienza e causano la precombustione, le seconde generano un deposito di carbone sugli elettrodi.

La Denso opera tra i 400 e i 900 gradi, fascia ideale per permettere un'autopulizia della candela tra una combustione e l'altra.

Questa serie offre:
1. scintilla più potente a voltaggi inferiori;
2. migliore accensione e accelerazione più vivace.

DENSO SPARK PLUGS

An important factor in selecting spark plugs, is heat range. This determines how quickly heat is conducted away from the spark plug's firing tip. Spark plugs operating at excessively high temperatures or at excessively low temperatures can create problems. The former does not allow the spark plug to cool sufficiently resulting in pre-ignition and the latter generates carbon deposit on the electrode. Denso operates between 400 and 900 degrees C, an ideal range that allows the spark plug to self-clean between combustion cycles.

This series offers:
1. stronger sparks at lower voltages;
2. better firing performance and improved acceleration.



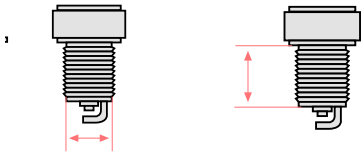

Temperature designation				
Hot ◄——► Cold				
(*)	24	27	31	34
	.I0	.L0	.P0	.S0

Iridium

Article	Description	Thread length mm	Thread Ø mm	Temperature designation	
6314454.I0	Denso Iridium IW F 24	M14	12,7	24	
6314454.L0	Denso Iridium IW F 27	M14	12,7	27	
6314455.I0	Denso Iridium IW 24	M14	19	24	
6314455.L0	Denso Iridium IW 27	M14	19	27	
6314455.P0	Denso Iridium IW 31	M14	19	31	
6314455.S0	Denso Iridium IW 34	M14	19	34	

Platinum

Article	Description	Thread length mm	Thread Ø mm	Temperature designation	
6312594	Denso U31 ET-R	M10	19	R	

SPARK PLUG CABLE

Cavo candela



Cavo candela

- Cavo candela siliconico Ø7 mm con doppio isolamento (EPDM interno e silicone esterno).
- Ampio range di utilizzo in temperatura da -40° a +220°.
- Flessibile e resistente.

Spark plug cable

- Silicone spark plug cable Ø7 mm with double insulation (EPDM inside and silicone outside).
- Wide temperature range from -40° to +220°.
- Flexible and resistant.

Code	Length	Ø mm	
2219144B	50 cm	7	
2219660B	70 cm	7	
2219171B	50 m	7	





Attacco candela schermato
Shielded fixing spark plug

5519119B



CARATTERISTICHE TECNICHE:

Attacco candela schermato

- Attacco candela dotato di un resistore di alta qualità, che garantisce una resistenza sempre costante con minime variazioni in condizioni di sovraccarico.
- Corpo esterno realizzato con una robusta struttura in gomma caratterizzata da un'eccellente resistenza al calore intenso e alle sollecitazioni meccaniche.
- Speciali anelli in gomma posizionati internamente ed alle estremità che consentono di evitare fenomeni di scarica esterna anche in condizioni di forte umidità.

TECHNICAL FEATURES:

Resistor spark plug cap

- High-quality resistor spark plug cap, which ensures constant resistance with minimal variations in overload conditions.
- External body made with a robust rubber structure featured by excellent resistance to intense heat and mechanical stress.
- Special rubber rings positioned internally and at the ends allowing to avoid external discharge even in conditions of high humidity.

Kit cavo candela e attacco candela schermato
Spark plug cable kit and resistor spark plug cap

5519221



N° 1

Detergente multiuso antistatico intensivo - 100 ml

Multiuse intensive antistatic cleaner - 100 ml



4319937

Detergente multiuso antistatico

Trasforma il tuo mezzo – e il tuo cupolino – in una luccicante *no-fly zone per la polvere*, coccolalo con N° 1.

N° 1 è il detergente multiuso antistatico che sgrassa e pulisce anche lo sporco più ostinato.

Basta una spruzzata e ogni parte della tua moto, scooter, motorino o Vespa brillerà in modo accecante.

Antistatic multipurpose cleaner

Transform your ride – and your windscreen – into a gleaming *no-fly zone for dust*, and pamper it with N° 1.

N° 1 is the antistatic multipurpose cleaner that degreases and cleans even the most persistent grime.

Just one spray and every part of your motorcycle, scooter, moped, or Vespa will shine dazzlingly.



Panno in microfibra assorbente Malossi

Malossi absorbent microfiber cloth

4220136.R0

Scivola su carene, screen e specchietti per eliminare sporco, impronte, acqua e polvere proteggendo ogni superficie. In microfibra rossa da 345 gr., misura 45x30 cm. e riporta il marchio Malossi in colore nero.

It glides over fairings, screens, and mirrors to remove dirt, fingerprints, water and dust while protecting every surface. It is made from 345 gr. red microfiber, it measures 45x30 cm and has the Malossi logo in black.

A TUTTO SGRAS



Sgrassatore intensivo A TUTTO SGRAS - 750 ml

A TUTTO SGRAS intensive degreaser - 750 ml

4319938

Hai ingrassato parti del tuo mezzo e il grasso è finito dove non doveva? Succede anche a noi, per questo abbiamo creato A TUTTO SGRAS, lo sgrassatore intensivo che rimuove tutte le tracce di sporco e unto da ogni angolo della tua moto.

A TUTTO SGRAS pulisce perfettamente qualsiasi superficie del tuo veicolo e usarlo è facilissimo:
- prima di tutto agita il flacone,
- eroga il prodotto sulla zona da pulire e lascialo agire per massimo 3 minuti,
- pulisci la superficie con un panno umido e risciacqua.

Fatto!

Con A TUTTO SGRAS la tua moto sarà ingrassata solo dove serve e brillante tutto intorno.

Have you ever greased parts of your ride and ended up with grease all over where it shouldn't be? It happens to the best of us, which is why we've concocted A TUTTO SGRAS, the intensive degreaser that eradicates all traces of grime and oil from every nook of your motorcycle.

A TUTTO SGRAS immaculately cleans any surface of your vehicle, and it's a breeze to use:
- first, give the bottle a good shake,
- apply the product onto the area to be cleaned and let it work its magic for no more than 3 minutes,
- wipe the surface with a damp cloth and rinse off.

Voilà!

With A TUTTO SGRAS, your bike will be greased only where it's needed, and gleaming everywhere else.

MALOSSI OVERALLS FOR WORKSHOP

Tuta Malossi per officina

41 8155



CARATTERISTICHE TECNICHE

- Tessuto: gabardine (65% poliestere - 35% cotone)
- Zip lunga coperta
- Colletto “pilota” con velcro
- Una tasca sul petto con doppio portapenna
- Due tasche aperte frontali
- Elastico in vita nella parte posteriore
- Polsini elastici con chiusura con velcro
- Peso: 245 g/m2
- Lavabile a 40°

TECHNICAL FEATURES

- Fabric: gabardine (65% polyester – 35% cotton)
- Long covered zip
- “Pilot” collar with velcro
- One chest pocket with double pen holder
- Two front open pockets
- Elastic waistband at the back
- Elastic cuffs with velcro fastener
- Weight: 245 g/m2
- Wash at 40°

G A R A G E





9919741.25


MALOSSI
MTX12-BS
GEL
4418922
12V
10.5Ah
(20h)
10Ah
(10h)
180A
(EN)
Charging
guide:
Standard:
1A
x
5-10h
Quick:
5Ax1h
malossi.com